TOP VISION INSTORE

Mino V3

Remote controlled
Ferngesteuert
mando a distancia
á télécommande
op afstand bedienbaar

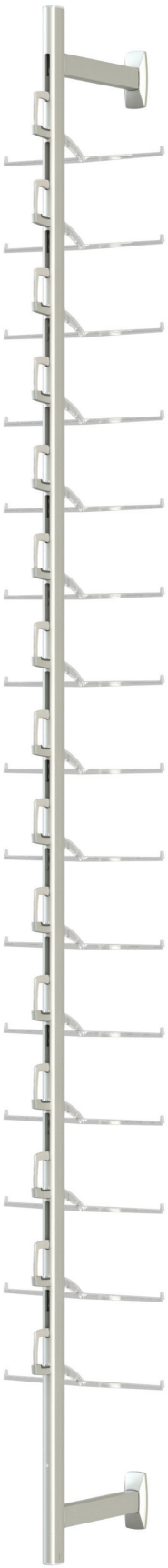

User manual

Produkthandbuch
Manual del producto
Manuel du produit
Product handleiding

Top Vision Group Tel: +31 23 5176 677 info@topvisiongroup.com

INDEX OF USER MANUAL

P2: Safety instructions
P3: Contents
P4: Assembly instructions
P14: User manual
P15: Service checklist

INDEX FÜR BENUTZERHANDBUCH

P2: Sicherheits Instruktionen
P3: Inhalt
P4: Montage Anleitung
P16: Instruktions Handbuch
P17: Service Checkliste

ÍNDICE DEL MANUAL DEL USUARIO

P2: Instrucciones de seguridad
P3: Contenido
P4: Instrucciones de montaje
P18: Manual de instrucciones
P19: Guías de servicio

INDEX DU MANUEL D'UTILISATION

P2 : Instructions de sécurité
P3 : Contenu du colis
P4 : Instructions de montage
P20 : Manuel d'instructions
P21 : Résolutions des problèmes

HANDLEIDING INDEX

P2: Veiligheids instructies
P3: Verpakkings inhoud
P4: Assemblage instructie
P22: Gebruiks handleiding
P23: Service checklist

SAFETY INSTRUCTIONS: MINO V3 100/220V

IMPORTANT SAFETY INSTRUCTIONS

Before using an electrical unit, basic precautions should always be followed, including the following:

DANGER - To reduce the risk of electric shock:

1. This SECURE DISPLAY SYSTEM contains electronic components.
   Do not open these without a qualified electrician or an official Top Vision dealer.

WARNING - To reduce the risk of burns, fire, electric shock, or injury to persons:

1. Close supervision is necessary when this unit is used by, or near children, invalids, or disabled persons.
2. Use this unit only for its intended use as described in this manual.
   Do not use attachments not recommended by the manufacturer.
3. Never operate this unit if it has a damaged cord or plug, if it is not working properly, if it has been dropped or damaged, or dropped into water. Return the product to a service center for examination and repair.
4. Never drop or insert any object into any opening other then the intended use of presenting sunglasses.
5. Do not use outdoors / for indoor use only!

MAINTENANCE INSTRUCTIONS - Instructions for cleaning and user maintenance operations:

1. The exterior of a SECURE DISPLAY SYSTEM may only be cleaned with a non-static brush.
2. The SECURE DISPLAY SYSTEM has no user serviceable parts. All malfunctional or damaged components are to be replaced by a service representative duly authorized by Top Vision Group BV or an official Top Vision dealer.

INTENDED USE

1. The indented use of the Secure Display System is to display eyewear frames and sunglasses.
2. This product is for commercial use only.

SICHERHEITS INSTRUKTIONEN: MINO V3 100/220V

WICHTIGE SICHERHEITS INSTRUKTIONEN

Bevor eine elektronische Säule benutzt wird, sollten immer die Basis Vorkehrungen befolgt werden, und unter Berücksichtigung der folgenden Punkten:

ACHTUNG – Um das Risiko von Kurzschlüssen zu reduzieren:

1. Dieses SECURE DISPLAY SYSTEM beinhaltet elektronische Komponenten.
   Öffnen Sie es nicht ohne einen Elektriker oder einem qualifizierten Top Vision Mitarbeiter.

WARNUNG – Um das Risiko von Feuer, Kurzschluss oder persönlicher Verletzungen zu reduzieren:

1. Das Gerät sollte niemals unbeaufsichtigt bedient werden, wenn Kinder und oder eingeschränkte Personen sich in der Umgebung aufhalten.
2. Verwenden sie das Gerät nur so wie es in der Gebrauchsanweisung beschrieben ist. Verwenden sie kein Zubehör welches nicht vom Hersteller empfohlen wird.
3. Verwenden Sie das Gerät niemals wenn: Schäden an der Netzschnur oder dem Netzstecker vorhanden sind, das Gerät nicht einwand frei funktioniert, es gefallen ist oder mit Wasser oder anderen Fluiden in Berührung gekommen ist. Senden Sie die betreffenden Produkte zu einem Top Vision Group Service Center um Schäden festzustellen und gegebenenfalls reparieren zu lassen.
4. Legen sie niemals andere Gegenstände in Öffnungen anderes als das Präsentieren von Sonnen,- oder Brillrahmen in die davor vorgesehnen Halterungen.
5. Dieses Gerät ist nur für die Verwendung in Gebäuden entwickelt worden. Daher ist das Aufstellen und Betreiben im Freien nicht zugelassen.

INSTRUKTIONEN FÜR DAS REINIGEN UND PFLEGEN DES GERÄTES.

1. Das Äußere der Säule ist nur mit einem nicht statischem Tuch oder Bürste zu reinigen.
2. Die Säule hat weiterhin keine Unterteile die durch Verschleiß ersetzt werden müssen. Wenn trotzdem Fehlfunktionen oder Beschädigungen an dem Gerät auftreten, müssen diese durch einen von Top Vision Group oder einem vom Händler autorisiertem Service Monteur behoben werden.

VERWENDUNGSZWECK

1. Der Verwendungszweck der Säule ist auschliesslich dem Präsentieren von Brillrahmen und/oder Sonnen Brillen vorbehalten.
2. Dieses Produkt ist nur zur kommerziellen Nutzung gedacht.

INSTRUCCIONES IMPORTANTES DE SEGURIDAD: MINO V3 100/220V

Cuando se usa una unidad eléctrica se deben tomar precauciones básicas, incluidas las siguientes:

PELIGRO – Para reducir el riesgo de descarga eléctrica:

1. Este expositor contiene componentes electrónicos. No abrirlo sin la presencia de un electricista cualificado o un profesional de Top Vision.

AVISO – Para reducir el riesgo de quemaduras, fuego, descargas eléctricas o daños a personas:

1. Es necesaria la supervisión cuando la barra la usen niños o disminuidos.
2. Usar la barra única y exclusivamente para el uso descrito en el manual.
3. No encender esta unidad si el cable o el enchufe están dañados, si no funciona bien, si se ha caído o ha sido dañada o si ha tenido contacto con agua. Devolver el expositor al centro de servicio para su examinación y reparación.
4. Nunca intentar meter ningún objeto en ninguna de las cerraduras que no sea la tarjeta Top Vision.
5. No usar al aire libre, son para interior únicamente.

INSTRUCCIONES PARA EL MANTENIMIENTO DE LAS OPERACIONES:

Instrucciones para las operaciones de limpieza y mantenimiento del usuario

1. El exterior de un expositor sólo se puede limpiar con un cepillo no estático.
2. En ninguno de los expositores se pueden reemplazar las piezas. Todas las que no funcionen deben ser reemplazadas por personas totalmente autorizadas por TVG o por personal de TVG.

USO DEL EXPOSITOR

1. El expositor es para exponer gafas de sol y monturas.
2. Este producto es sólo para uso comercial.

INSTRUCTIONS DE SECURITE IMPORTANTES: MINO V3 100/220V

Pour l'utilisation des blocs électriques, toujours respecter les consignes de sécurité suivantes :

DANGER – Afin de réduire les risques de décharges électriques :

1. Ce présentoir sécurisé contient des composants électroniques. N'ouvrir qu'en présence d'un électricien qualifié ou d'un vendeur agréé Top Vision.

AVERTISSEMENT – Afin de réduire les risques de brûlures, d'incendie, de décharges électriques, ou de blessures :

1. L'assistance d'une tierce personne est nécessaire lorsque le présentoir est utilisé par des enfants ou par des personnes invalides.
2. Ce présentoir ne doit être utilisé que pour sa fonction initiale telle que mentionnée dans le manuel. Ne pas utiliser de fixations non recommandées par le fabricant.
3. Ne pas utiliser ce présentoir en cas de fil électrique ou de prise endommagés, s'il est déréglé, s'il est tombé au sol ou dans l'eau. Retournez le présentoir vers un magasin affilié Top Vision pour réparation.
4. Ne jamais laisser tomber ou insérer d'objet dans l'ouverture destinée à la carte à puce.
5. Ne pas utiliser en extérieur / usage exclusivement en intérieur.

INSTRUCTIONS DE MAINTENANCE - Instructions de nettoyage et opérations de maintenance utilisateur :

1. La colonne sécurisée doit être nettoyée exclusivement avec un chiffon antistatique.
2. Tout composant défectueux ou endommagé doit être remplacé par des pièces agréées par Top Vision ou par un de ses distributeurs.

FINALITE D'UTILISATION

1. La finalité d'utilisation des présentoirs sécurisés est d'exposer des lunettes de vue et solaires.
2. Ce produit est destiné à un usage commercial.

BELANGRIJKE VEILIGHEIDS INSTRUCTIES: MINO V3 100/220V

Voordat u gebruik maakt van een elektronisch systeem, wordt u geacht de volgende veiligheids instructies op te volgen:

GEVAAR - minimaliseer schok risico:

1. Deze display bevat elektronische onderdelen. Alleen een gekwalificeerde elektricien of een officiële Top Vision dealer mag deze display uit elkaar halen.

WAARSCHUWING - minimaliseer het risico op brand, vuur, elektrische schok en verwondingen aan personen.

1. Alertheid is noodzakelijk wanneer de display wordt gebruikt door, of in de buurt van kinderen, zieken of gehandicapten.
2. Gebruik deze display alleen voor het beoogde gebruik als beschreven in deze handleiding. Gebruik geen hulpstukken die niet door de fabrikant worden verstrekt.
3. Gebruik de display niet als de stekker of de bekabeling beschadigd is, als deze niet goed werkt, als deze is gevallen of beschadigd is, of in het water is gevallen.
4. Plaats geen objecten in een andere opening dan het beoogde gebruik van de presentatie van een zonnebril.
5. Niet buiten te gebruiken!

ONDERHOUDSINSTRUCTIES - Instructies voor het reinigen en gebruikersonderhoud:

1. De buitenkant van de display kan alleen worden gereinigd met een niet-statische borstel.
2. De display heeft geen reparatie onderdelen. Alle niet werkende of beschadigde onder delen moeten worden vervangen door een door Top Vision Group BV gemachtigde elektricien of een officiële Top Vision dealer.

BEOOGD GEBRUIK

1. De beoogde gebruik van de display is het presenteren van zonnebrillen.
2. Dit product is voor commercieel gebruik.

PACKAGING CONTENT | VERPACKUNGSINHALT | CONTENIDO DEL EMBALAJE | CONTENU DE COLIS | VERPAKKINGSINHOUD

50310 (10XL)
168x 18 x 1170

50311 (12XL) / 50301 (15)
168x 18 x 1380

50312 (15XL) / 50302 (18)
168x 18 x 1590

50313 (17XL)
168x 18 x 1170

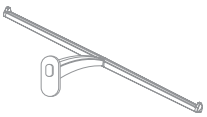

75005
168x50x10mm

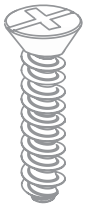

95069 (4x)
3,9 x 38mm

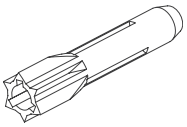

95092 (4x)
S6 x 35mm

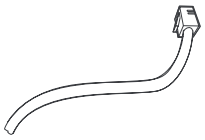

70091 (1x)
1500mm

RECEIVER SET | EMPFÄNGER SET | RECEPTOR SET | ENSEMBLE RÉCEPTEUR | ONTVANGER SET

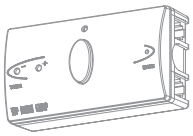

11753 (1x)
40x75x25mm

70087 (1x)
50 x 32 x 200mm

70105 (1x)
1500mm

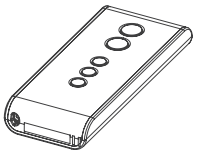

50498 (1x)
80 x 35 x 10mm

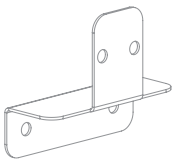

70078 (1x)
50 x 20 x 50mm

95171 (1x)
Ø 11,5mm

95071 (2x)
3,9 x 13mm

95081 (2x)
4,8 x 9,5mm

REQUIRED TOOLS | BENÖTIGTEN WERKZEUGE | HERRAMIENTAS NECESARIAS | OUTILS NÉCESSAIRES | BENODIGDE GEREEDSCHAPPEN

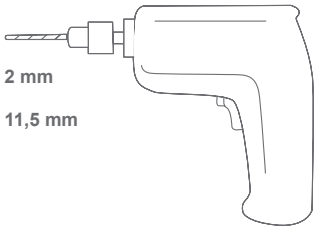

Ø 2 mm

Ø 11,5 mm

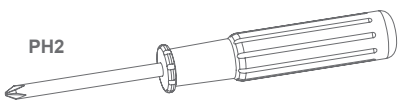

PH2

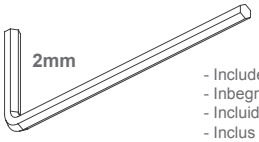

2mm

- Included
- Inbegriffen
- Incluido
- Inclus
- Bijgeleverd

1

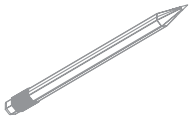

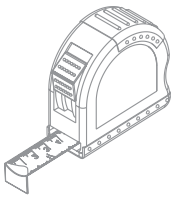

A 12 pos: 946 mm
15 pos: 1156 mm
18 pos: 1366 mm
21 pos: 1576 mm
10XL pos: 946 mm
12XL pos: 1156 mm
15XL pos: 1366 mm

B 190mm*

C 1900mm*

D 50mm**

* - Advised distance
- Vorgeschagener Abstand
- Distancia aconsejable
- Distance recommandée
- Geadviseerde afstand

** - Minimum distance
- Mindestabstand
- Distancia mínima
- Distance minimale
- Minimale afstand

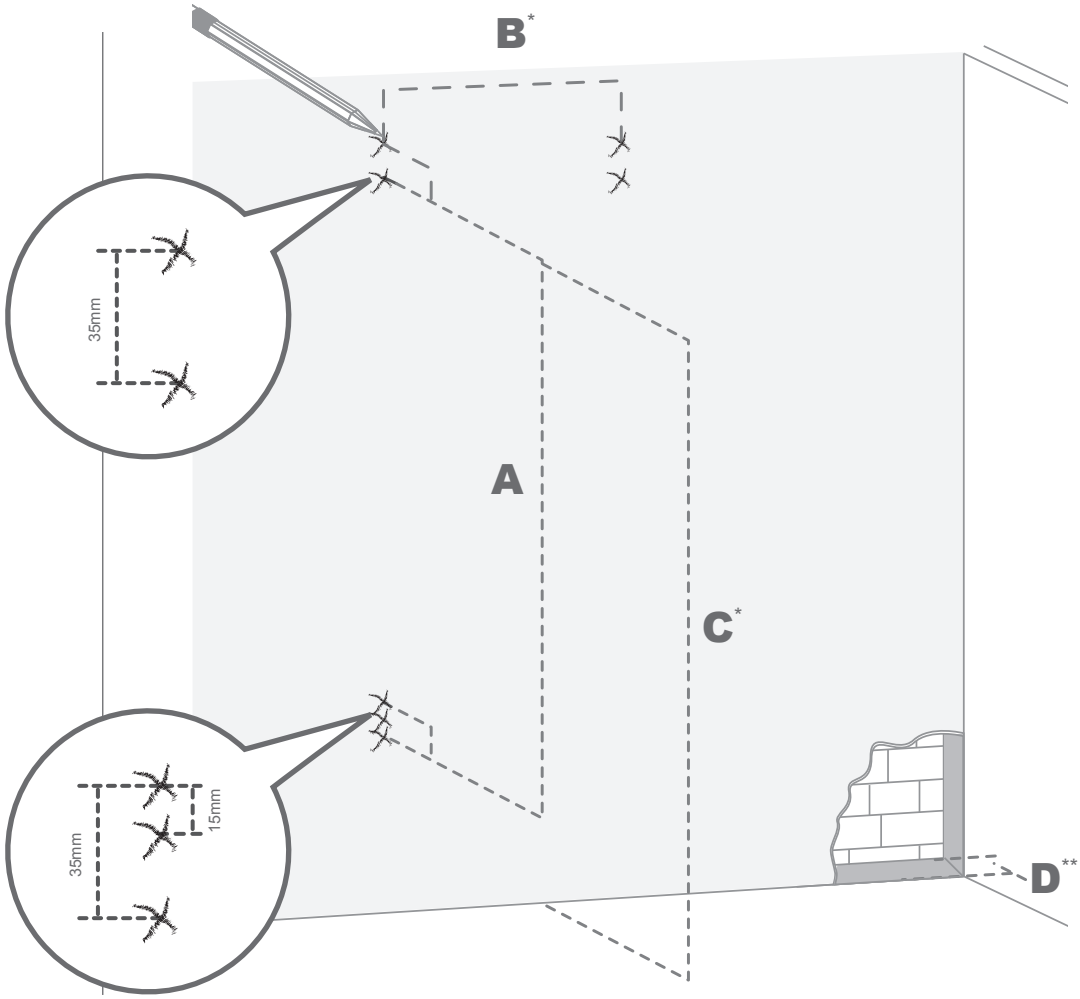

2

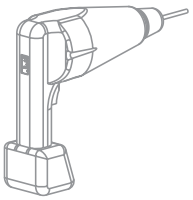

Ø2 + Ø11,5

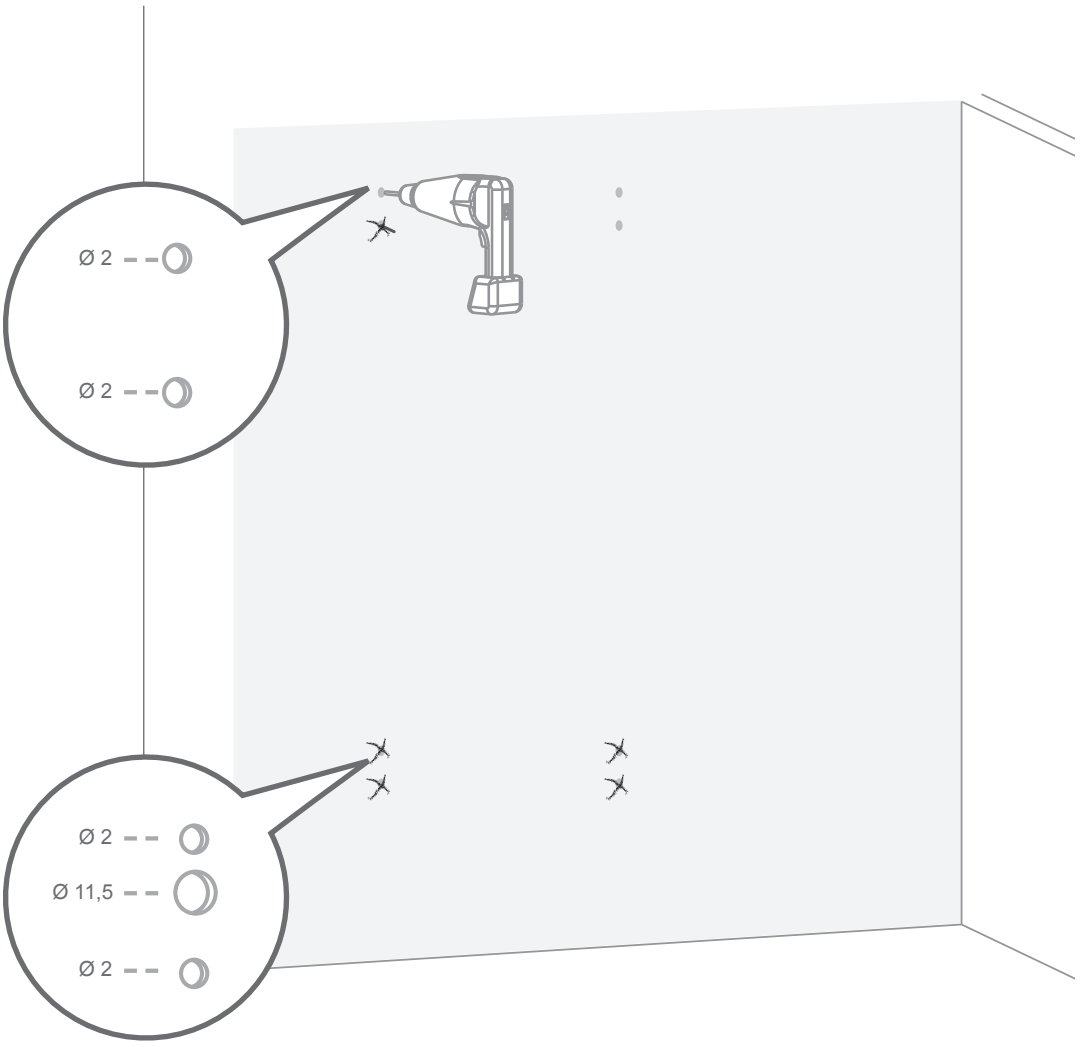

3

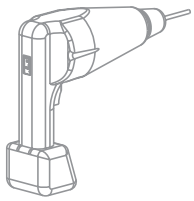

Ø11,5

95171

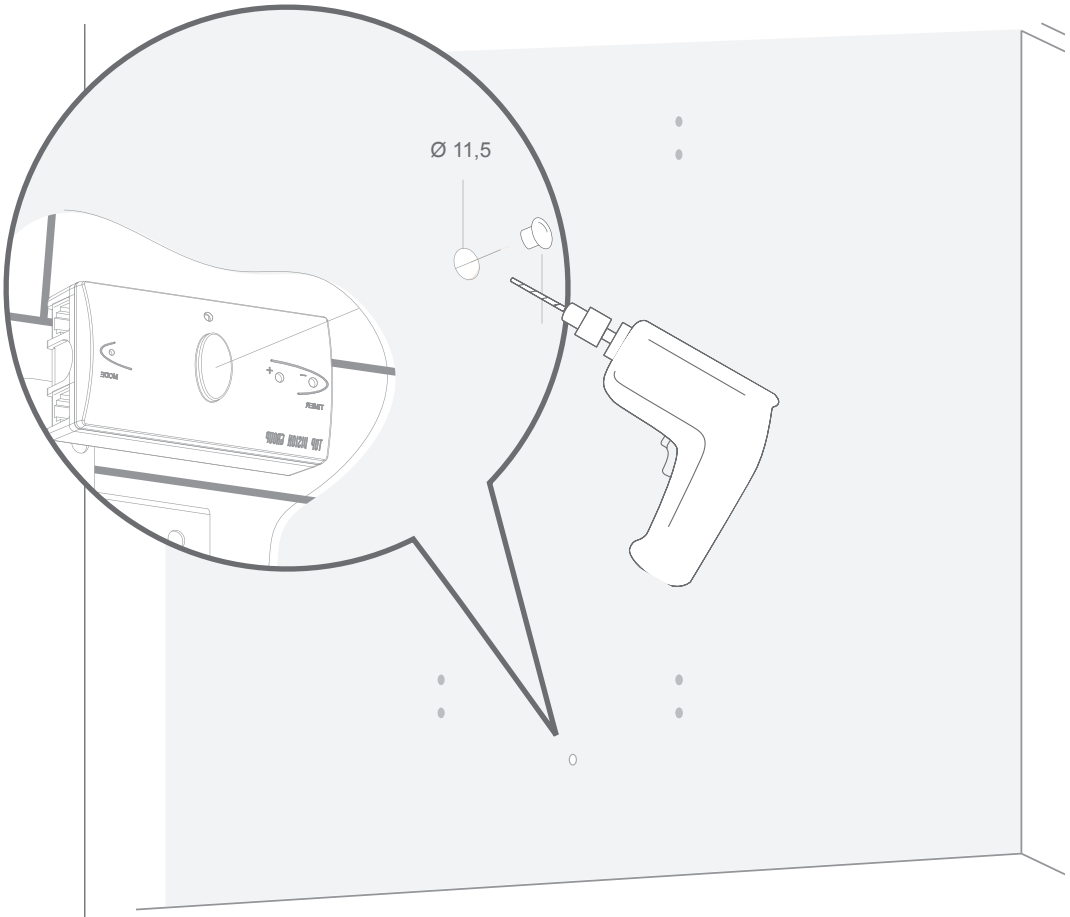

4

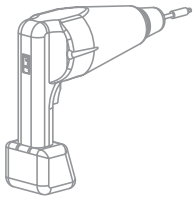

PH2

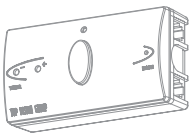

11753

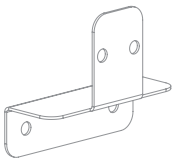

70078

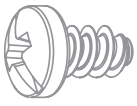

95071 (2x)
4,8 x 9,5

95081 (2x)
3,9 x 13

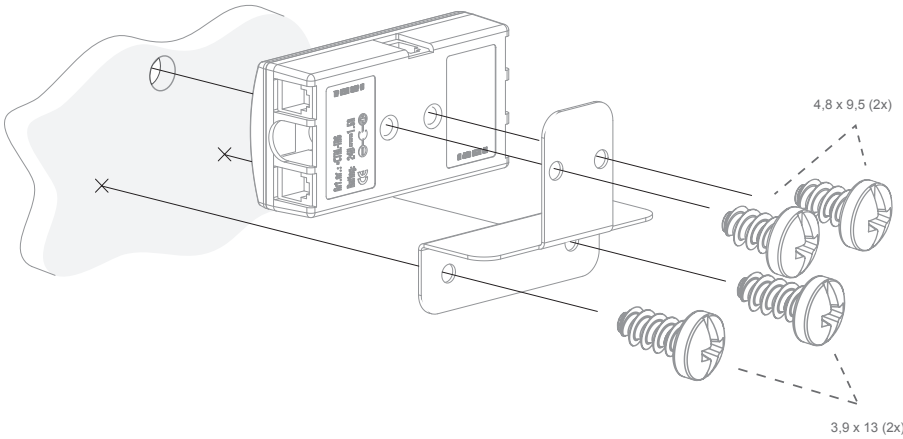

- Rearview
- Rückansicht
- Vista trasera
- Anti-éblouissement
- Achteraanzicht

5

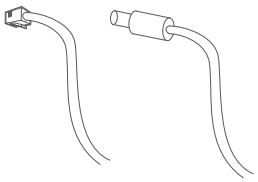

X
RJ10

- Column
- Säulen
- Barras
- Colonnes
- Kolommen

Y
24V

- Power
- Power
- Electricidad
- Alimentation
- Netstroom

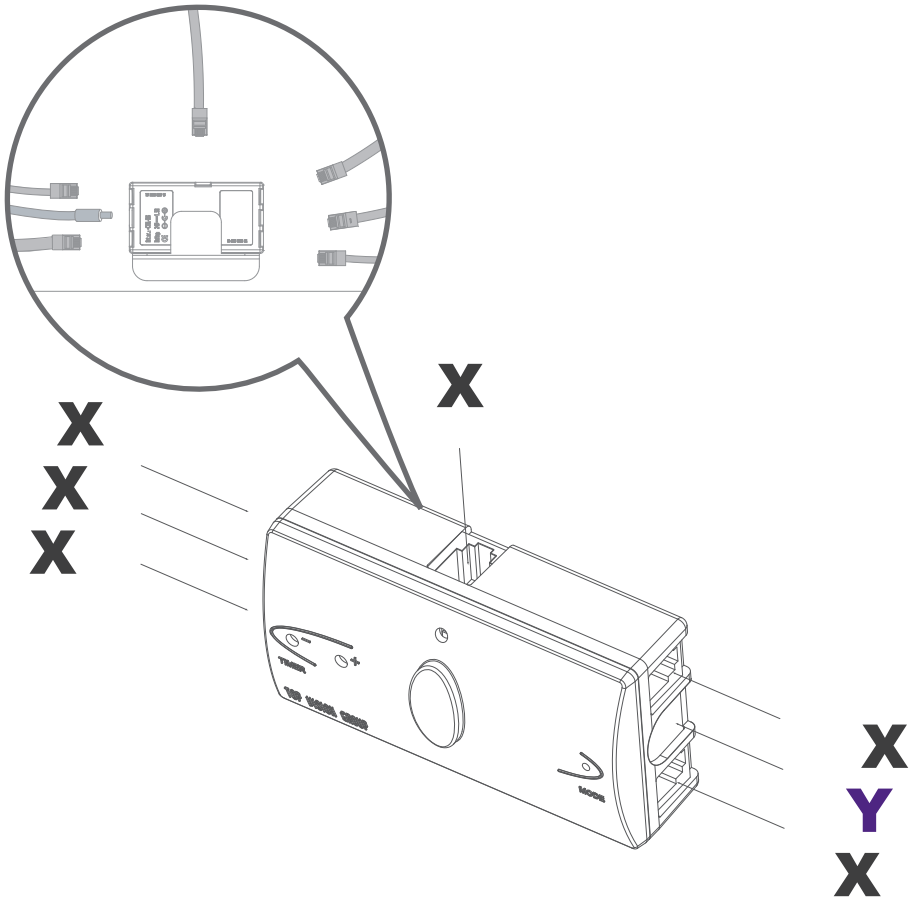

6

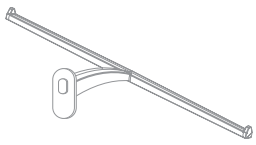

75005

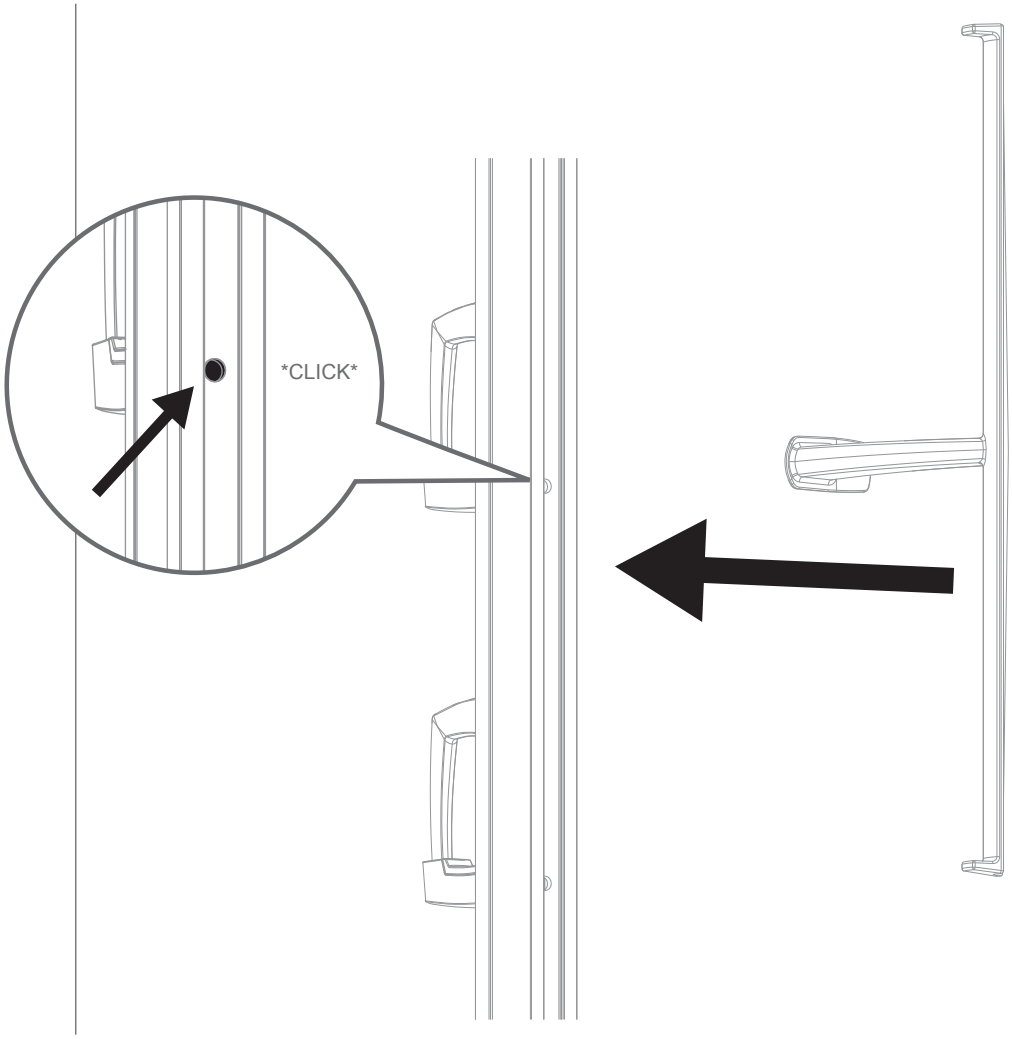

7

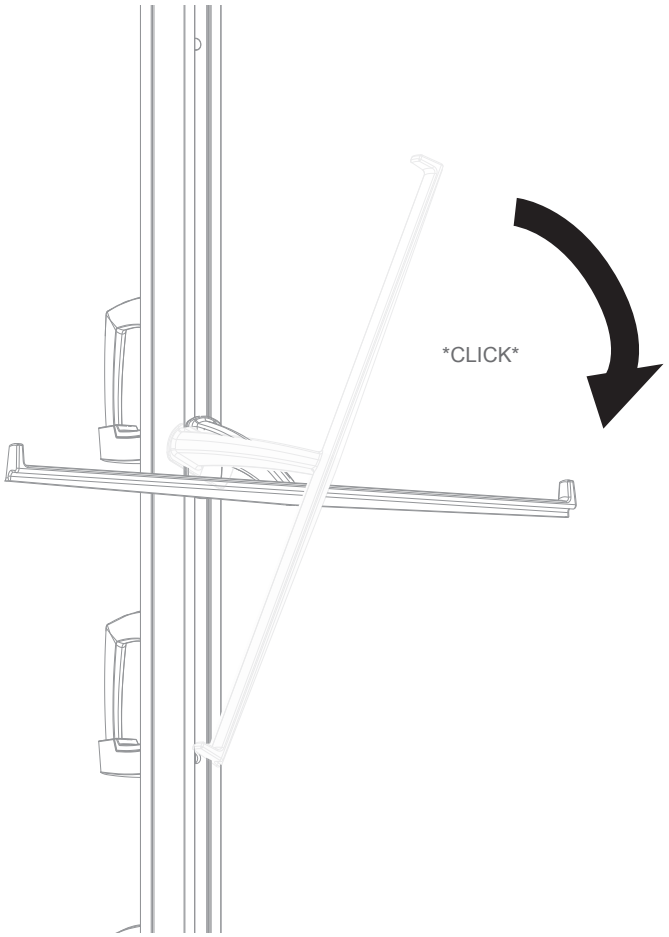

8

2mm

95089 (2x)
M4 x 4mm

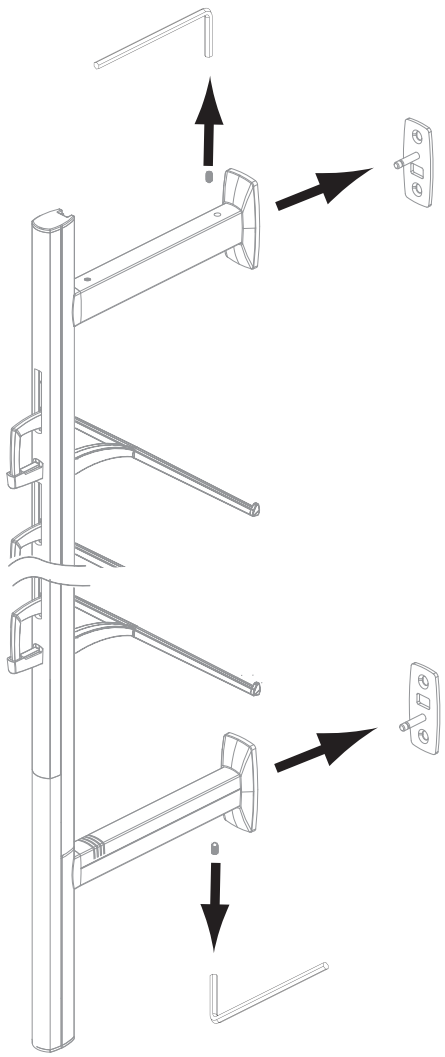

9

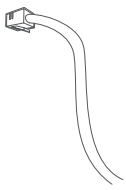

70091

X
RJ10

- Column
- Säulen
- Barras
- Colonnes
- Kolommen

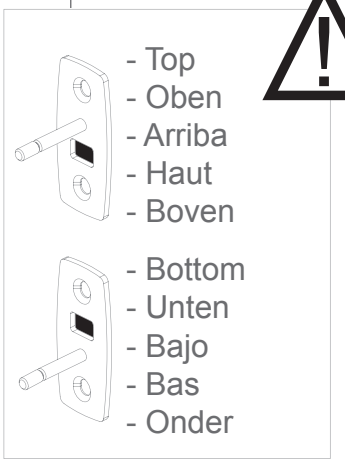

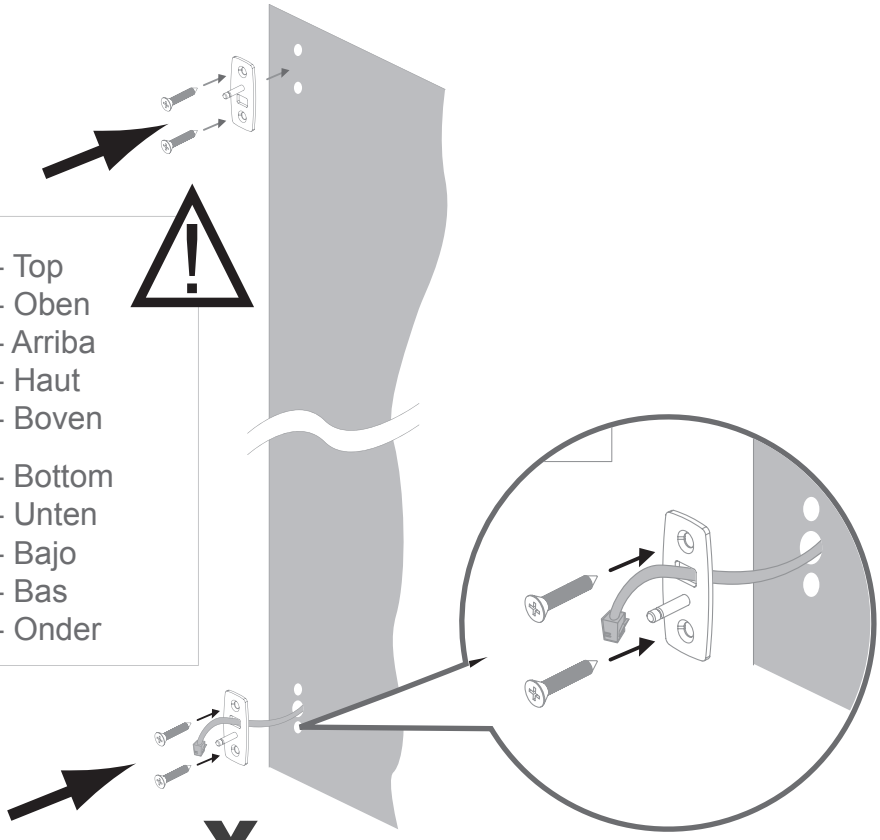

X
RJ10

10

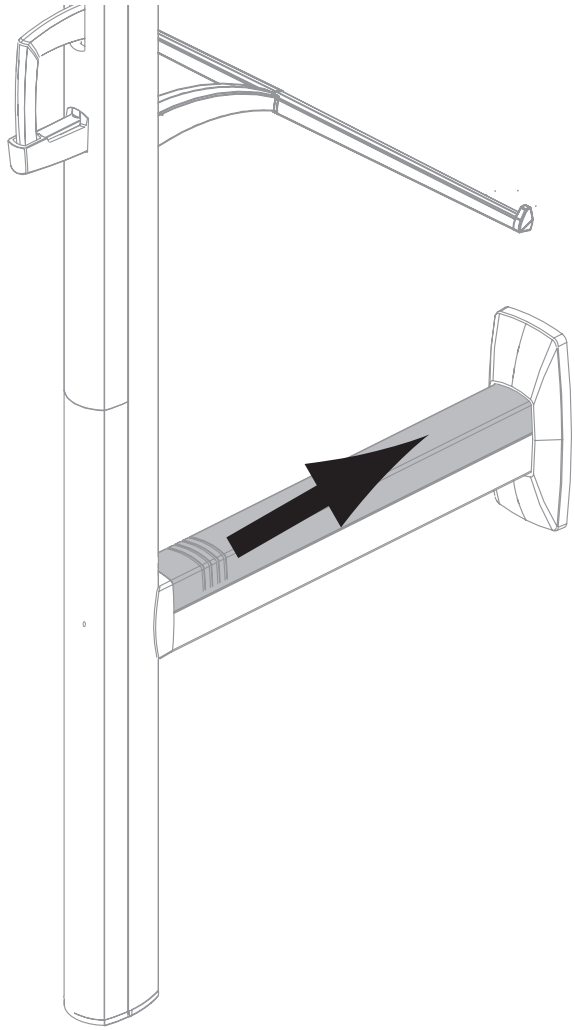

11

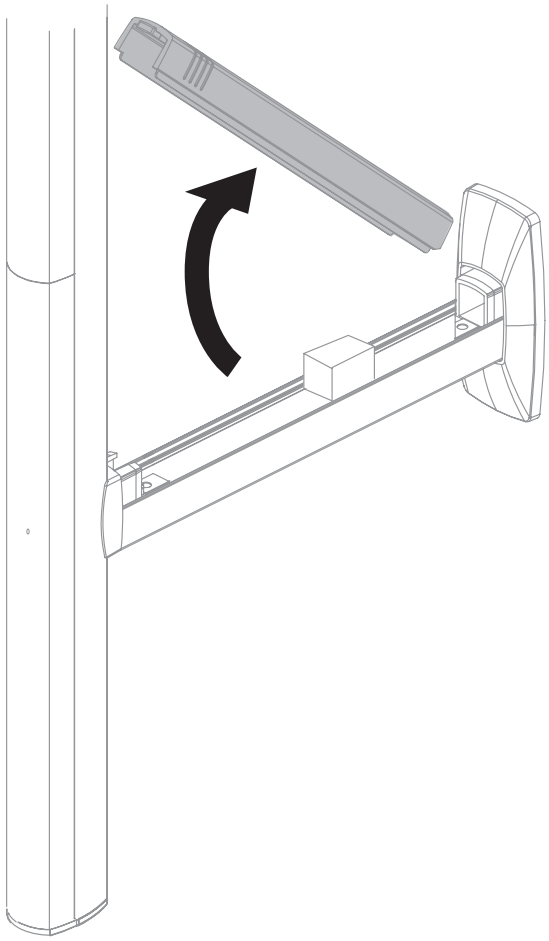

12

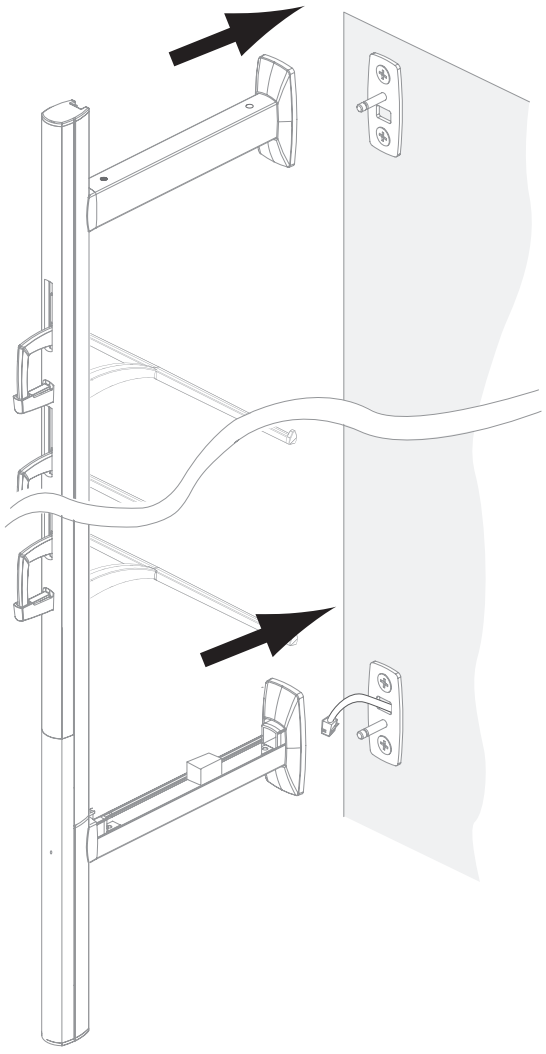

13

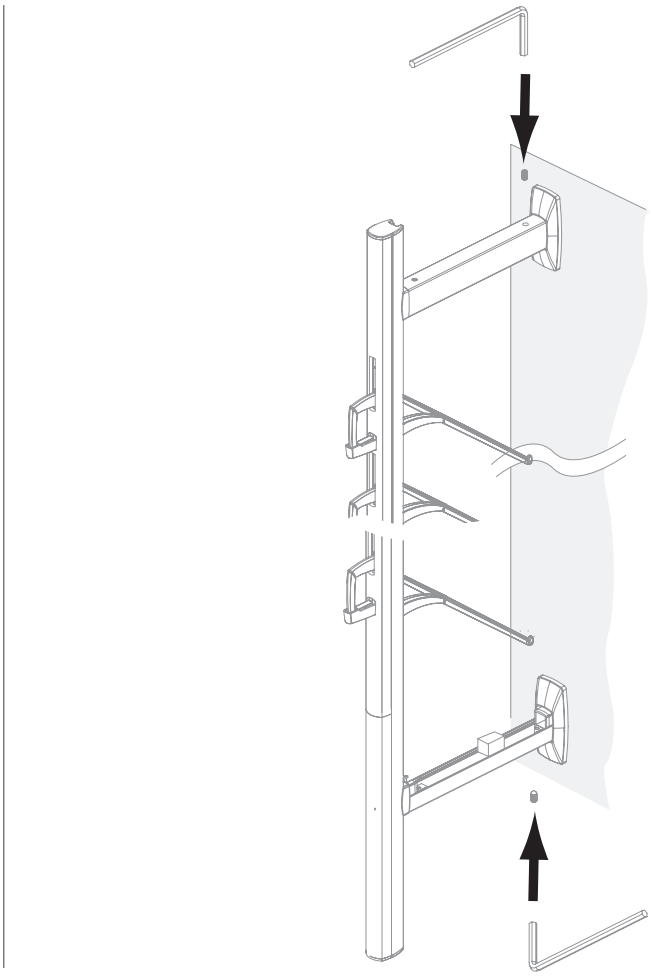

14

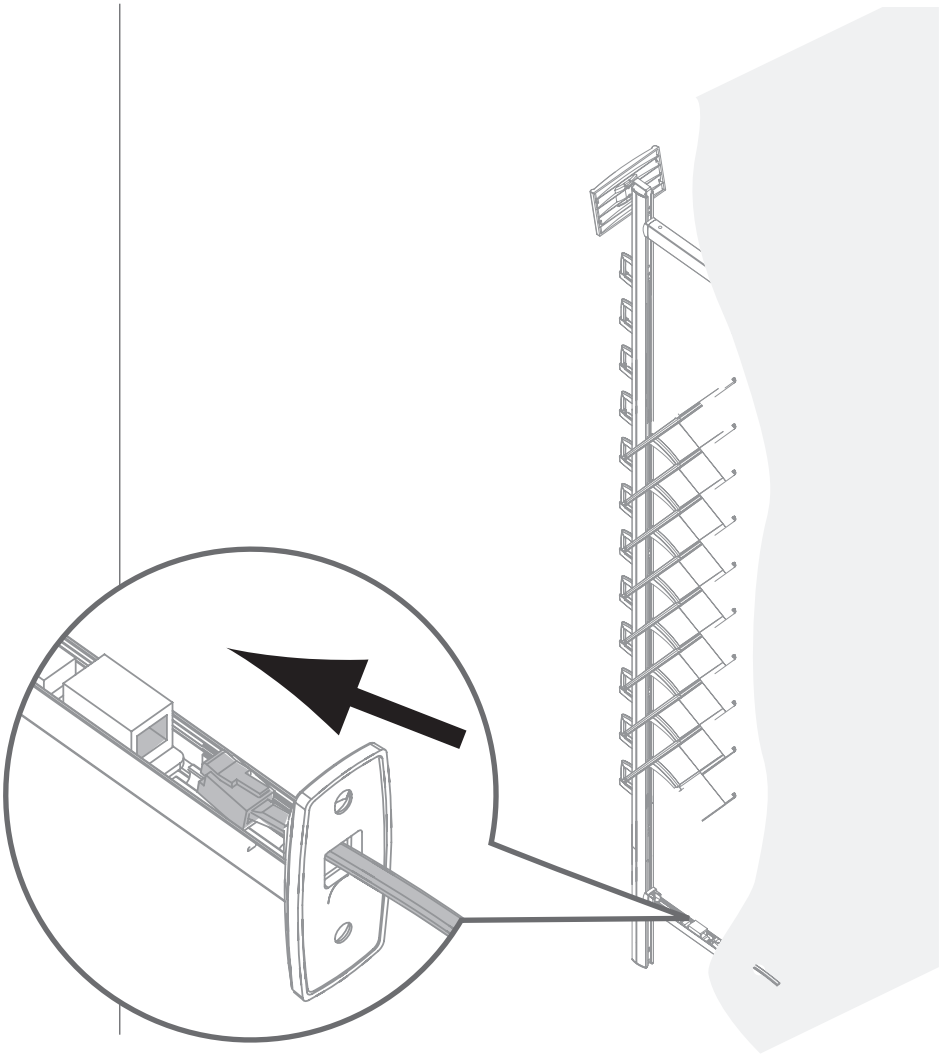

15

- Connect to **permanent** power supply!
- Verbindung zur **ständigen** stromversorgung!
- Conectarse al suministro de energía **permanente**!
- Connectez-le à alimentation écectrique **permanente**!
- Sluit aan op **permanente** netstroom!

- Power outlet must be **accessible** at all times!
- Das netzteil muss immer **zugänglich** sein!
- La toma de corriente tiene que estar **accesible** en todo momento!
- La prise électrique doit être **accessible** à tout moment!
- Het stopcontact moet ten alle tijden **bereikbaar** blijven!

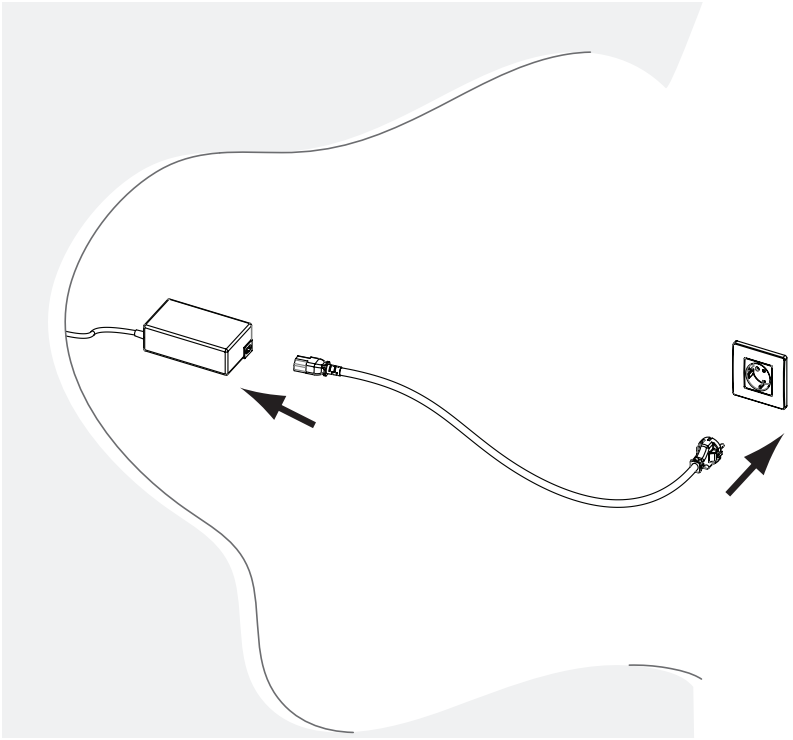

16

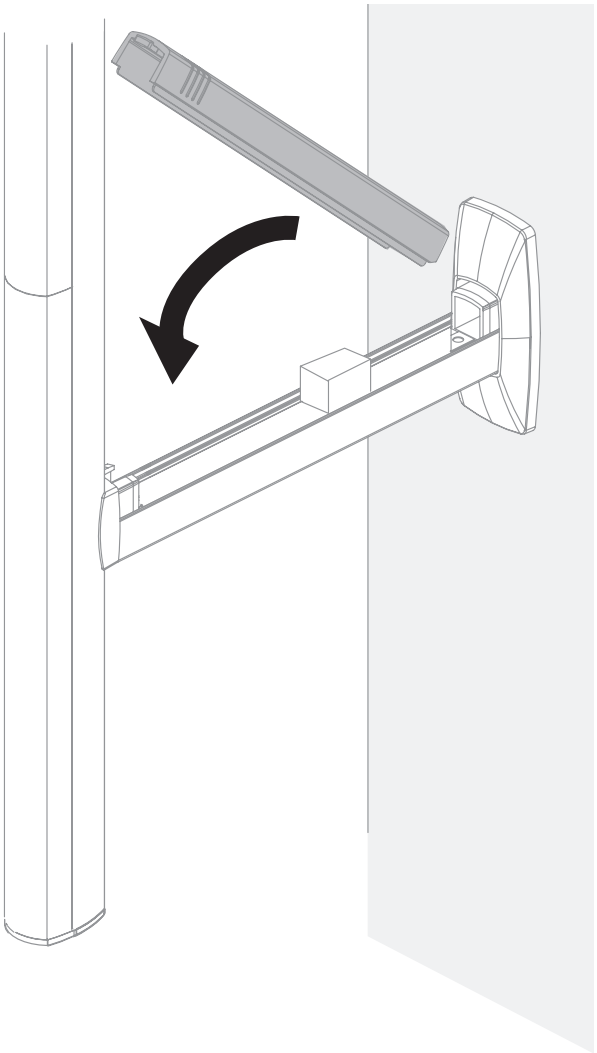

13

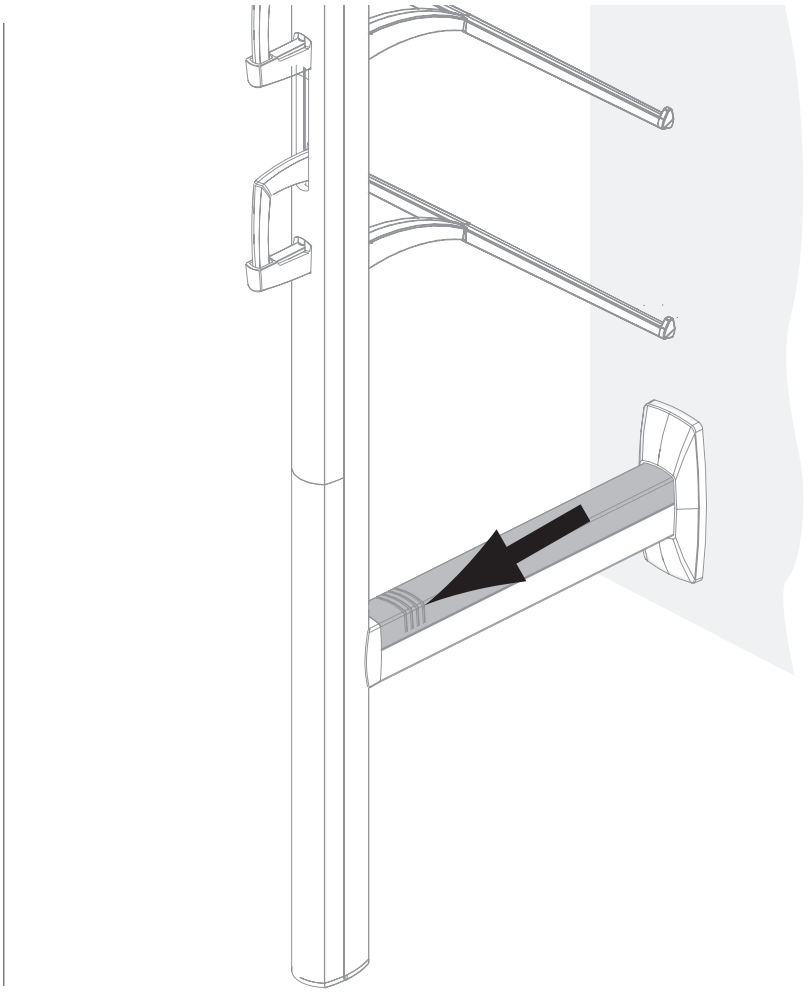

14

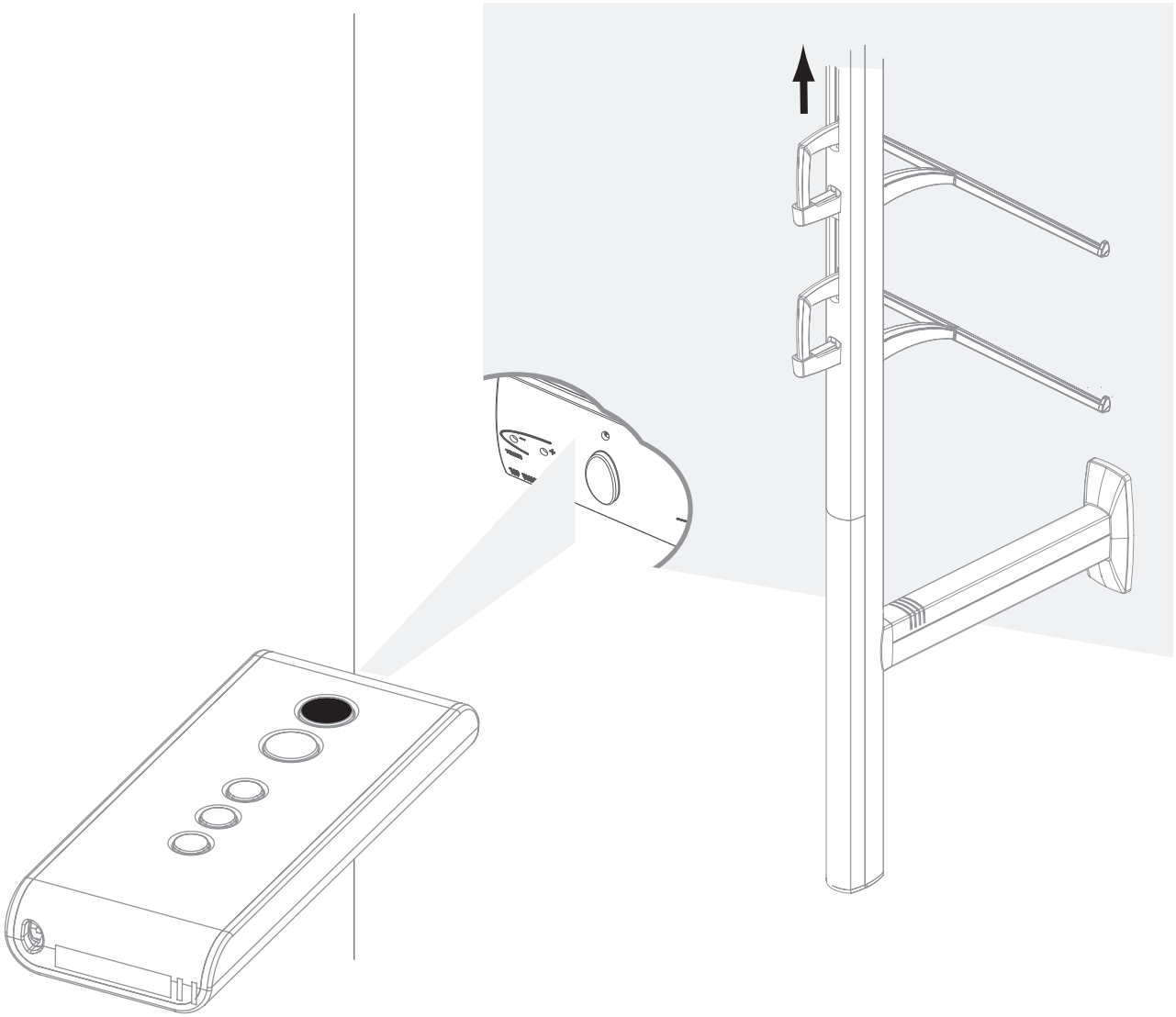

OPENING AND LOCKING:

To open or lock the columns, aim your remote control at the receiver eye and press the button. The led lights on the columns will then light up and the columns will produce a short sound signal.

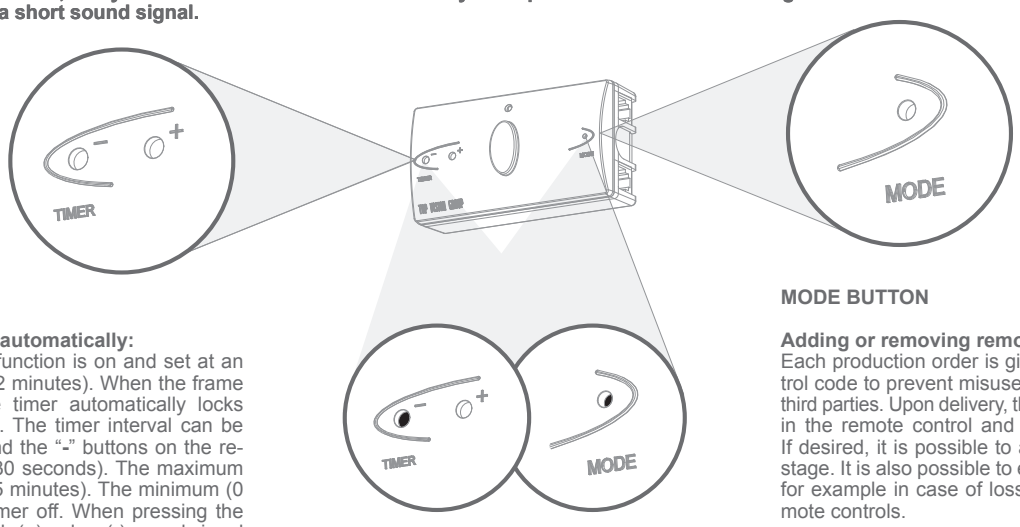

TIMER BUTTON

Timer function, locking automatically:
Upon delivery, the timer function is on and set at an interval of 120 seconds (2 minutes). When the frame security is unlocked the timer automatically locks it again after the interval. The timer interval can be changed using the "**+**" and the "**-**" buttons on the receiver unit (in stages of 30 seconds). The maximum interval is 300 seconds (5 minutes). The minimum (0 seconds) switches the timer off. When pressing the "**+**" or the "**-**" buttons a high (+) or low (-) sound signal is produced. The maximum and minimum can be instantly reached by pressing pressing the "**+**" button or "**-**" button for a longer period.

Comfort timer function:
Just before the automatic closure, the green led on the receiver will blink and a tripple sound signal will be heard. If desired to continue your sales pitch and keep the column(s) opened, one push of the button of the remote control will extend the timer interval by 5 minutes. A second push of the button of the remote control during this 5-minute extension will lock the column(s) again. The sales progress will not be interferred but security of the frames remains guaranteed. During the timer interval it will always be possible to lock the frame security using the remote control.

MODE BUTTON and TIMER BUTTON

Reset instructions:
Press the "**mode**" and the "**-**" button simultaneously for a *5 seconds*, to erase all programmed remote controls. This is confirmed by *3 sound signals*. The led will stay on during erasure, followed by a *long sound signal* to confrm that all the receiver has been reset.

Removing a code:
If you wish to remove all remote control codes, or have a malfunction and desire a reset, follow these instructions. Press the "**mode**" and the "**-**" button simultaneously for a *5 seconds*, to erase all programmed remote controls. This is confirmed by *3 sound signals*. The led will stay on during erasure, followed by a *long sound signal* to confrm that all remote control codes have been erased. You can add new codes by following the **Adding a code** instructions.

MODE BUTTON

Adding or removing remote controls codes:
Each production order is given a unique remote control code to prevent misuse of the security system by third parties. Upon delivery, the code is pre-programmed in the remote control and the receiving electronics. If desired, it is possible to add extra codes in a later stage. It is also possible to erase programmed codes, for example in case of loss or theft of one of the remote controls.

Adding a code:
To add codes, press the embedded "**mode**" button on the receiver for 3 seconds. This will be confirmed by a *long sound signa*l and the *green led* will light up. Then, aim the new remote controls at the receiver eye, one at a time and press the button on the remote control. The remote control is accepted if you hear a *short sound signal*. A *double signal* will be heard if it was an existing remote control.
Leave the programming mode by pressing the "**mode**" button shortly. This is confirmed by *three short sound signals* and the *led turning off*. When no programming action is executed for more then 60 seconds, the programming mode is closed automatically.

Switch sound on/off:
To turn the sound signals on or off, press "**mode**" button for *3 seconds*. This will be confirmed by a *long sound signal* and the *green led* will light up. Then, presse the "**-**" button to switch the sound off. This is confirmed by *3 light signals*. Press the "**+**" button to switch the sound back on. This is confirmed by 3 sound signals. **Leave the programming mode** as mentioned above.

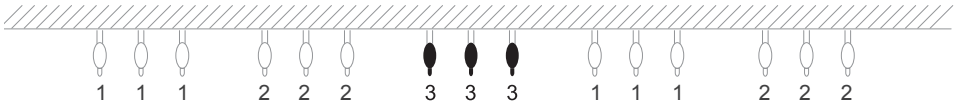

Creating groups of columns:
If you would prefer the columns to open in pre selected groups you can do so by programming each column to belong to group 1, 2 or 3.

To program a receiver into a specific group, press the embedded "**mode**" button on the receiver for 3 seconds. This will be confirmed by a *long sound signa*l and the *green led* will light up. Then, aim the remote control at the receiver eye, and press the desired group number on the remote control. All columns that are connected to that specific receiver are now in this desired group. The receiver accepted the group if you hear a *short sound signal*. A *double signal* will be heard if it was an existing remote control.
Leave the programming mode by pressing the "**mode**" button shortly. This is confirmed by *three short sound signals* and the *led turning off*. When no programming action is executed for more then 60 seconds, the programming mode is closed automatically.

Open all columns
Close all columns

Open all columns in group 1
Open all columns in group 2
Open all columns in group 3

Deleting groups:
If you wish to remove a group, you will have to remove all codes. You can do so by following these instructions. Press the "**mode**" and the "**-**" button simultaneously for a *5 seconds*, to erase all programmed remote controls. This is confirmed by *3 sound signals*. The led will stay on during erasure, followed by a *long sound signal* to confrm that all codes have been erased. You can add new codes with the *adding code* or *creating groups* procedure.

Factory settings:

Timer:	120 seconds
Sound:	On
Group:	No groups pre programmed

SERVICE GUIDELINES BEFORE CONTACTNIG A TOP VISION SERVICE AGENT:

When you are encountering a malfunction with your Top Vision product, there are several basic points you can check yourself before contacting a Top Vision service agent.

A: All of the columns do not work:
Check the following:
1. Check if the unit is plugged into an outlet.
2. Check if the infra red eye on the receiver unit is not blocked in any way.
3. Check if the remote control is pointed properly at the receiver
4. Check if the remote control is being used close enough to the receiver. (within approx. 3 mtr)
5. Check if the led of the remote control still lights up when used.
   If not: the battery or the remote control needs to be replaced.
6. If you hear an alarm signal while using the remote, there is a short-circuiting in the system.
   Check if the wires are not damaged!
7. The remote control code can be lost, reset your receiver and add your remote control code
   (see page 5)

If none of the above points apply and/or help contact a Top Vision service agent.

B: One or several of the columns do not work:
Check the following:
1. Check if each cable is plugged in correctly into the column (*See sketch D*).

If none of the above points apply or/and help contact a Top Vision service agent.

C: One or several of the columns do not close properly:
Check the following:
1. Check if the security hooks (that must sink into the bridge support) are not blocked in any way.

If none of the above points apply and/or help contact a Top Vision service agent.

D: The remote control works poorly
Check the following:
1. The remote control is being used close enough to the display. (within approx. 3 mtr)
2. If the led of the remote control still lights up when used. The battery or the remote control might need to be replaced.
3. Check if the infra red receiver eye on the display is not blocked in any way.

If none of the above points apply or/and help contact a Top Vision service agent.

Sketch D

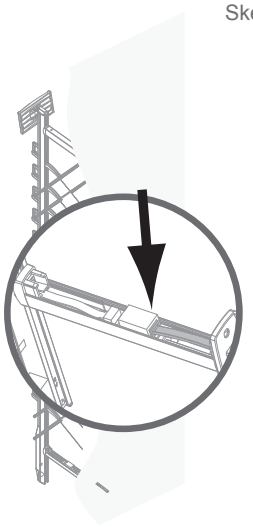

Sketch E

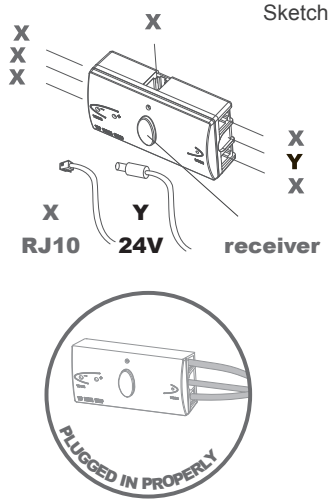

Warranty:

Your Top Vision display is warranted by Top Vision Group B.V. * for a period of 24 months from the date of purchase under the terms of our general conditions. The international Top Vision warranty covers material and manufacturing defects. The manufacturer's warranty does not cover:
1. The battery of the remote control.
2. Damage resulting from improper handling or assembly.
3. Possible consequential damage resulting e.g. from defects, use, improper use or non functioning of the display.

In case of defects covered by the warranty, your Top Vision display or the parts that are malfuncioning will be replaced free of charge. The warranty for the replacement display or display-parts ends twenty four months after the date of purchase of the replacement display or display-parts. Any further claims against Top Vision Group B.V. e.g. for compensation damage, withdrawal from the purchase contract or refund of the purchase price are excluded. Your dealer carries sole responsibility for any other guarantees. The warranty becomes void in the event of servicing or repair of the display by any person not duly authorized by Top Vision Group B.V. or its representatives. In case of a defect, please contact your official Top Vision dealer or one of our authorized distributors as mentioned on www.topvisiongroup.com. The above manufacturer's warranty does not affect the purchaser's right against the seller nor any other statutory rights the purchaser may have.

For Top Vision Service agent addresses, see the backside of this manual or visit www.topvisiongroup.com

ÖFFNEN UND SCHLIESSEN

Zum öffnen oder schließen der Säulen halten Sie die Fernbedienung auf das Empfängerauge und drücken Sie dann auf die Fernbedienung. Das Lichtsignal an der Säule leuchtet und ein kurzes Signal ist zu hören.

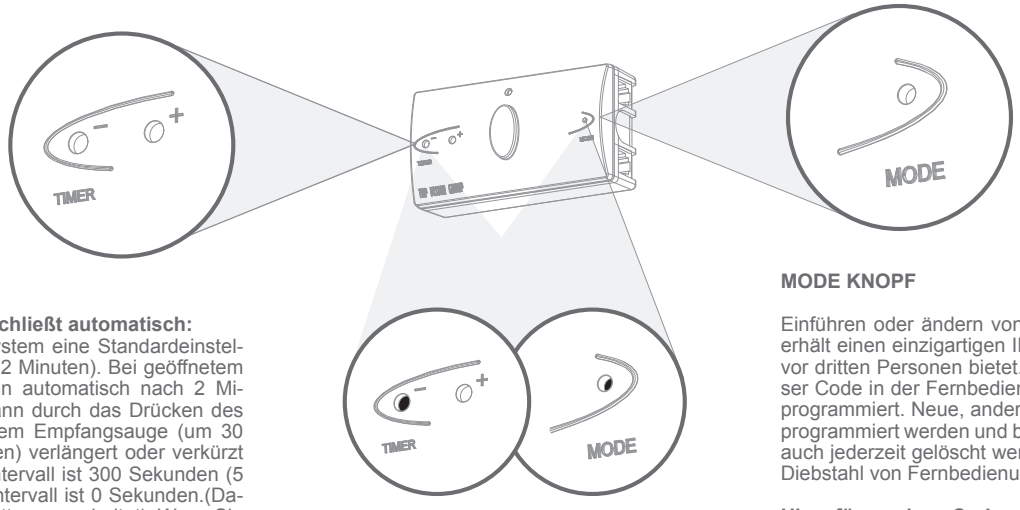

ZEITSCHALTUHR

Zeitschaltuhr, System schließt automatisch:
Bei Lieferung hat das System eine Standardeinstellung von 120 Sekunden (2 Minuten). Bei geöffnetem System, schließt es dann automatisch nach 2 Minuten. Dieser Intervall kann durch das Drücken des "**+**" oder "**-**" Knopf auf dem Empfangsauge (um 30 Sekunden pro 1 x drücken) verlängert oder verkürzt werden. Der Maximum Intervall ist 300 Sekunden (5 Minuten), der Minimum Intervall ist 0 Sekunden.(Damit wird der Timer komplett ausgeschaltet). Wenn Sie den "**+**" oder "**-**" Knopf drücken, ist ein lautes (+) oder leises (-) Signal zu hören. Den höchsten oder niedrigsten Intervall erreichen Sie auch über ein längeres drücken des "**+**" oder "**-**" Knopfs.

Comfort timer Funktion:
Kurz vor dem automatischem Schließen, blinkt das grüne Licht auf und ein dreifacher Piepton ist zu hören. Wenn es benötigt um die Säulen z.B. während eines Verkaufsgespräches weiter offen zu halten, reicht ein weiterer Druck auf einen Knopf der Fernbedienung aus um das Intervall auf 5 Minuten zu verlängern. Wenn ein zweites mal in der „5 Minuten Verlängerung" der Knopf der Fernbedienung bedient wird, werden die Säulen geschlossen. Das Verkaufsgespräch wird nicht unterbrochen aber die Sicherheit der Brillrahmen wird wieder hergestellt. Während des Timer Intervall ist es immer möglich, durch Drücken der Fernbedienung, die Säulen schließen zu lassen, um die Sicherheit der Brillengestelle zu garantieren.

MODE KNOPF UND ZEITSCHALTUHR

Werkseinstellung Instruktionen:
Durch gleichzeitiges ca. 5 Sekunden langes drücken des "**mode**" und des "**-**" Knopfes, werden alle vorhergehenden programmierten Fernbedienungen gelöscht. Dieses wird durch einem 3 tonigen Signalton bestätigt. Das Licht wird bei diesem Vorgang weiterhin leuchten, gefolgt bei einem langem Signalton welches bestätigt das die Säule erfolgreich zurück gestesetzt wurde.

Löschen eines Codes:
Wenn Sie eine Gruppe Loeschen wollen, muessen alle vorherigen Gruppen aufs neue Programmiert werden. Bitte gehen Sie wie folgt vor:
Um alle Einstellungen zu löschen, drücken Sie "**mode**" und "**-**" zur gleichen Zeit für ca. 5 Sekunden. Dies wird durch ein 3 Ton Signalton bestätigt. Das grüne Licht wird während des Löschens weiterhin leuchten gefolgt von einem langem Signalton. Dieser bestätigt das erfolgreiche löschen aller Codes. Jetzt können Sie wieder neue Gruppen oder Codes Programmieren, indem Sie die dafür oben beschriebene Procedere befolgen.

MODE KNOPF

Einführen oder ändern von IR-Codes: Jeder Auftrag erhält einen einzigartigen IR-Code, der einen Schutz vor dritten Personen bietet. Bei der Lieferung ist dieser Code in der Fernbedienung und dem Empfänger programmiert. Neue, andere Codes können jederzeit programmiert werden und bestehende Codes können auch jederzeit gelöscht werden, z.B. bei Verlust oder Diebstahl von Fernbedienungen.

Hinzufügen eines Codes:
Um einen Code hinzuzufügen, drücken Sie die "**mode**" Funktion 3 Sekunden. Das wird durch einen langen Piepton bestätigt und das grüne Licht leuchtet auf. Halten Sie die neue Fernbedienung auf das Empfangsauge, drücken Sie einmal die Fernbedienung. Die Fernbedienung ist akzeptiert, wenn Sie ein kurzes Signal hören. Ein zweifaches Signal ist zu hören, wenn es sich um einen bestehenden Codes handelt.
Zum verlassen des programmierenden "**mode**" wird der "**mode**" Knopf kurz gedrückt. Sie hören 3 kurze Signale und das Licht an der Säule geht aus. Wenn innerhalb von 60 Sekunden kein Programmiervorgang getätigt wird, ist das System automatisch geschlossen.

An- und Ausschalten des Sound:
Um den Sound an oder auszuschalten, drücken Sie den "**mode**" Knopf für 3 Sekunden. Das wird durch einen langen Piep Ton bestätigt und das grüne Licht leuchtet auf. Dann drücken Sie den "**-**" (Minus) Knopf um den Sound abzuschalten. Das wird durch 3 Lichtsignale angezeigt. Drücken Sie "**+**" (Plus) Knopf um den Sound wieder zu aktivieren. Verlassen Sie den Programmierungsbereich "**mode**", wie zuvor beschrieben.

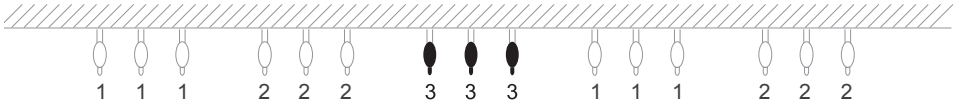

Programmieren von Gruppen
Wenn Sie es wünschen Ihre Säulen in einer vorselektierten Gruppe öffnen zu lassen dann können Sie das mit Hilfe von 3 verschiedenen Gruppen tun.

Um den Empfänger zu einer spezifischen Gruppe anzuweisen, drücken Sie den Mode Knopf für ca. 3 Sekunden. Dieser Vorgang wird mit einem langem Tonsignal und einem grünem Lichtsignal bestätigt. Als nächstes richten Sie die Fernbedienung auf das Empfängerauge und drücken Sie die gewünschte Gruppe auf der Fernbedienung. Alle Säulen die nun an diesem Empfänger angeschlossen sind, werden durch die zuvor programmierte Gruppe angesteuert. Der Empfänger akzeptiert die Gruppe durch ein kurzen Signalton. Ein doppelter Signalton wird gehört wenn es sich um eine bereits zuvor programmierte Fernbedienung handelt.

Um den Programmier Modus zu verlassen, drücken Sie erneut kurz auf den „mode" Knopf. Diese Aktion wird durch 3 kurze Signaltöne und dem Erlöschen des grünen Lichtes bestätigt. Wenn keine Programmierbefehle empfangen werden, wird der Programmiermodus automatisch nach 60 Sekunden verlassen.

Öffnen aller Säulen
Schließen aller Säulen

Öffnen aller Säulen der Gruppe 1
Öffnen aller Säulen der Gruppe 2
Öffnen aller Säulen der Gruppe 3

Löschen eines Codes:
Wenn es gewünscht wird alle Fernbedienung Codes zu löschen oder eine Fehlfunktion macht eine Werkseinstellung nötig, sind folgende Instruktionen folge zu leisten:

Drücken sie den "mode" und den "-" Knopf für ca. 5 Sekunden Gleichzeitig. Es werden nun alle programmierten Fernbedienungen gelöscht. Dieses wird durch einem 3 tonigen Signalton bestätigt. Das Licht wird bei diesem Vorgang weiterhin leuchten, gefolgt bei einem langem Singalton welches bestätigt das die Säule erfolgreich zurück gestesetzt wurde. Nun können wieder neue Fernbedienungen, wie oben aufgeführt, hinzugefügt werden.

Werkseinstellungen:

Timer:	120 Sekunden
Sound:	EIN
Group:	Keine Gruppen wurden programiert

Wenn Sie einmal auf eine Fehlfunktion eines Top Vision Produktes treffen, sind hier einige Punkte, die Sie prüfen können, bevor Sie uns informieren.

A: Alle Säulen funktionieren nicht:
Bitte prüfen Sie folgendes:
1. Steckt das Netzkabel der Säule richtig in der Steckdose?
2. Das Infrarotauge des Empfänger muss frei zugänglich sein.
3. Der Abstand bei Bedienung der Fernbedienung darf nicht mehr als 3 Meter betragen
4. Ist das Licht auf der Fernbedienung stark genug oder es leuchtet nicht mehr? Wenn nicht, müssen Batterie oder Fernbedienung ausgetauscht werden.
5. Wenn beim Gebrauch der Fernbedienung ein Alarmsignal zu hören ist, befindet sich ein Kurzschluss im System. Überprüfen Sie alle Kabel auf Beschädigungen!
6. Wenn ein kurzer tiefer Signalton zuhören ist, kann es sein das der IR-Code verloren gegangen ist. reseten Sie den Empfänger und programmieren Sie den Ir-Code erneut. (siehe Seite 5).

Hilft keiner der oben aufgeführten Punkte, kontaktieren sie bitte einen Top Vision Servicemitarbeiter.

B: Eine oder mehrere Säulen funktionieren nicht:
Bitte prüfen Sie folgendes:
1. Ist jedes Kabel korrekt an die Säule angeschlossen? (siehe Abb. D)

Hilft keiner der oben aufgeführten Punkte, kontaktieren sie bitte einen Top Vision Servicemitarbeiter.

C: Eine oder mehrere Säulen schließen nicht richtig:
Bitte prüfen Sie folgendes:
1. Sind die Sicherungshaken in irgendeiner Weise blockiert? (Der Haken muss in die Vertiefung laufen)

Hilft keiner der oben aufgeführten Punkte, kontaktieren sie bitte einen Top Vision Servicemitarbeiter.

D: Die Fernbedienung funktioniert schlecht
Bitte prüfen Sie folgendes:
1. Der Abstand bei der Bedienung der Fernbedienung darf nicht mehr als 3 Meter betragen!
2. Ist das Licht auf der Fernbedienung stark genug. Wenn nicht, müssen Batterie oder Fernbedienung ausgetauscht werden.
3. Das Infrarotauge des Empfänger muss frei zugänglich sein.

Hilft keiner der oben aufgeführten Punkte, kontaktieren sie bitte einen Top Vision Servicemitarbeiter.

Skizze D

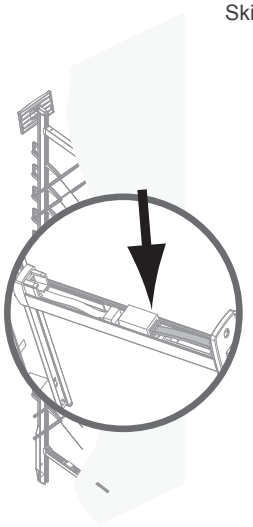

Skizze E

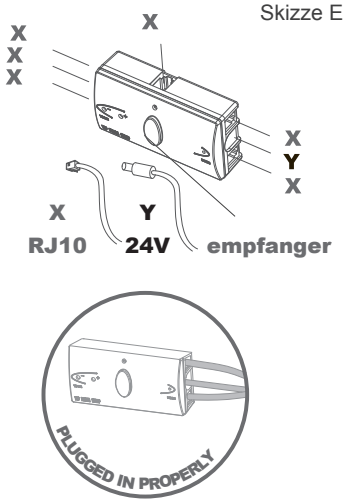

Garantie

Die Garantie Ihres Top Vision Displays beinhaltet eine 24 Monatige Garantie Periode.
Diese tritt nach dem Kaufdatums in Kraft. Dabei gelten die üblichen algemeinenen Geschäftsbedingungen (AGB's).
Die internationale Top Vision Garantie nur deckt Material,- und Herstellungs- defekte ab.

Die Herstellergarantie beinhaltet NICHT!:

1. Die Batterie der Fernbedienung.
2. Schaden durch unsachgemäßer Behandlung und Verwendung des Produktes.
3. Etwaige Folgeschäden entstanden durch z.B. Defekte, falsche Benutzung oder durch nicht funktionieren des Displays.

Im Falle es Defektes die durch die Garantie abgedeckt wird, werden/wird das Produkt/e zu kosten von Top Vision Group ausgetauscht. Die Garantie des ausgetauschten Produktes enden 24 Monate nach dem Kaufdatum des zu erste gekauften Produktes. Alle anderen Ansprüche die gegen Top Vision Group gelten gemacht werden, wie z.B. Ersatzzahlungen für: Verkaufsausfall und oder durch etwaig entstandenen Schäden, Rückzug von einem Kaufvertrag oder Kostenzurückerstattungen sind ausnahmslos ausgeschlossen.

Für alle anderen Garantien die von ihrem Vertragshändler und NICHT von Top Vision Group B.V. gemacht wurden, trägt ihr Vertragshändler die volle Haftung. Die Garantieansprüche verfallen auch, wenn durch NICHT von Top Vision Group B.V. oder ihrer Repräsentanten autorisiertes Servicepersonal Reparaturen an den Produkten vorgenommen haben. Im Fall eines Defektes, kontaktieren Sie bitte Ihren offiziellen Top Vision Group Händler oder einer unserer autorisierten Vertragshändler. Für weitere Informationen und eventuellen Fragen bezüglich unserer Produkte, Bedienung oder Rechtlichen hinweisen verweisen wir auf unsere Internetpräsents zu finden unter: www.topvisiongroup.de.

APERTURA Y CIERRE:

Para abrir o cerrar las barras, dirija el mando a distancia al receptor y presione el botón.
El indicador luminoso de las barras se encenderá y las barras emitirán un sonido corto.

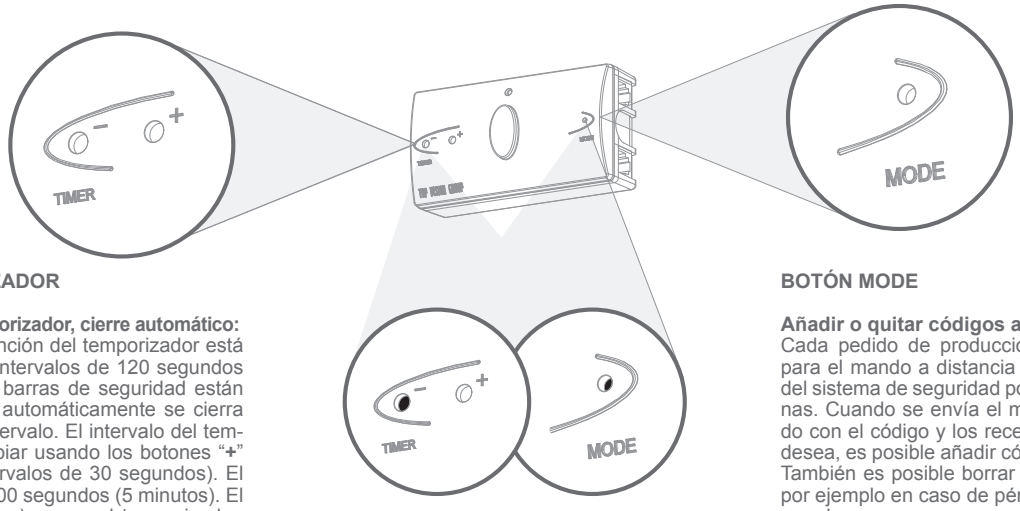

BOTÓN DEL TEMPORIZADOR

Funcionamiento del temporizador, cierre automático:
Cuando se entrega, la función del temporizador está en marcha y funciona a intervalos de 120 segundos (2 minutos). Cuando las barras de seguridad están abiertas el temporizador automáticamente se cierra de nuevo después del intervalo. El intervalo del temporizador se puede cambiar usando los botones "**+**" y "**-**" del receptor (a intervalos de 30 segundos). El intervalo máximo es de 300 segundos (5 minutos). El modo mínimo (0 segundos) apaga el temporizador. Apretando los botones + o "**-**" se produce una señal de sonido alta o baja respectivamente. Al alcanzar el modo máximo o mínimo, una señal de sonido doble se produce. El máximo o mínimo pueden ser alcanzados apretando los botones "**+**" o "**-**" durante un periodo más largo.

Función cómoda del temporizador
Cuando se abren las barras y se pone en marcha la función del temporizador, la luz verde del receptor parpadeará y se oirá una señal de sonido triple antes de su cierre automático. ¡Si se desea en ese momento continuar las ventas y mantener las columnas abiertas, una presión en el botón del mando a distancia es suficiente para (temporalmente) extender el intervalo del temporizador a 5 minutos! Una segunda presión en el botón del mando a distancia durante esta extensión de 5 minutos cerrará las columnas de nuevo. Haciendo esto, no se interferirá en el progreso de las ventas pero la seguridad de las columnas estará garantizada. Durante el intervalo del temporizador siempre será posible bloquear las columnas usando el control remoto.

BOTÓN MODE y BOTÓN TEMPORIZADOR

Instrucciones de reseteado:
Si presiona los botones de "**mode**" y "**-**" simultáneamente durante unos segundos, borrará todos los mandos a distancia programados. Esto quedará confirmado con tres señales de sonido. La luz quedará encendida durante el proceso de borrado seguida de una larga señal de sonido para confirmar que toda la unidad ha sido reseteada.

Borrar un código:
Si quiere borrar todos los códigos o tiene un funcionamiento y desea resetear, siga estas instrucciones. Presiona los botones de "**mode**" y "**-**" simultáneamente durante unos segundos, borrará todos los mandos a distancia programados. Esto quedará confirmado con tres señales de sonido. La luz quedará borrada seguida de una larga señal de sonido para confirmar que todos los mandos a distancia han sido borrados. Puede añadir nuevos códigos siguiendo el procedimiento descrito arriba.

BOTÓN MODE

Añadir o quitar códigos a un mando a distancia:
Cada pedido de producción tiene un único código para el mando a distancia para prevenir un mal uso del sistema de seguridad por parte de terceras personas. Cuando se envía el mando está pre-programado con el código y los receptores electrónicos. Si se desea, es posible añadir códigos extra más adelante. También es posible borrar códigos ya programados, por ejemplo en caso de pérdida o robo de uno de los mandos.

Grabar un código:
Para grabar un código, presionar el botón de "**mode**" del receptor durante tres segundos. Esto quedará confirmado con una señal de sonido larga y se encenderá la luz verde. Entonces, dirija los nuevos mandos a distancia de uno en uno y presione el botón del mando a distancia. El mando a distancia habrá sido aceptado si oye una señal de sonido corta. Se oirá una doble señal de sonido si era un mando a distancia existente que no necesitaba grabación de código. **Apague el modo de programación** presionando el botón de "mode" de nuevo. Este será confirmado por tres señales cortas de sonido y porque la luz se apagará. Cuando no se produzca ninguna programación durante más de 60 segundos, el modo de programación se cerrará automáticamente.

Encender sonido on/off:
Para apagar o encender las señales de sonido, apretar el botón "**mode**" en el receptor durante tres segundos. Quedará confirmado con una larga señal de sonido y la luz verde se encenderá. Entonces, apriete el botón "**-**" para apagar el sonido. Quedará confirmado con tres señales de luz. Apriete el botón "**+**" para volver a encender el sonido. Quedará confirmado con tres señales de sonido. Para dejar el modo de programación hágalo siguiendo las instrucciones anteriores.

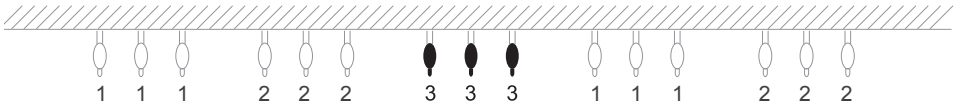

Creación de grupos de columnas:
Si prefiere que las columnas se abran en grupos preseleccionados puede hacerlo programando cada barra para que pertenezca al grupo 1, 2 o 3.

Para programar el receptor de un grupo específico, presione el boton "mode"del receptor durante 3 segundos. Oirá una señal de sonido larga y la luz verde se encenderá. Entonces, apunte el mando a distancia hacia el ojo receptor y presione el número del grupo seleccionado en el mando a distancia. Todas las barras que estén conectadas a ese receptor específico formarán parte del grupo seleccionado. El receptor habrá aceptado el grupo si oye una señal de sonido corta. Se oirá una señal doble si era un mando a distancia ya existente.

Finalice con el modo de programación presionando el boton "**mode**" . Esto quedará confirmado con 3 señales de sonido cortas y la luz se apagará. Cuando no se lleve a cabo ninguna acción de programación durante más de 60 segundos, el modo de programación se cerrará automáticamente.

Abre todas las barras
Cierra todas las barras

Abre todas las barras del grupo 1
Abre todas las barras del grupo 2
Abre todas las barras del grupo 3

Borrar grupos:
Borrar grupos:

Si desea borrar un grupo, debe borrar todos los códigos. Puede hacerlo siguiendo estas instrucciones. Presione los botones de "mode" y "-" simultaneamente durante 5 segundos, para borrar todos los mandos a distancia programados. Esto quedará confirmado con 3 señales de sonido. La luz quedará encendida mientras se borra, seguida de una larga señal de sonido para confirmar que todos los códigos han sido borrados. Puede añadir nuevos códigos siguiendo las instrucciones de añadir código o crear grupos.

Ajustes desde fábrica:

Temporizador: 120 segundos
Sonido: sí
Grupo: no existen grupos preprogramados

GUIAS DE SERVICIO PREVIAS A CONTACTAR A UN AGENTE TVG

En caso de mal funcionamiento de la Mino CT 100/220V , hay varias soluciones antes de contactar con un agente de Top Vision para reducir al mínimo la disfunción de la barra. Estos pasos son cruciales para ahorrarle su valioso tiempo y dinero.

A: Todas las columnas no funcionan:
Verifique lo siguiente:
1. La unidad está enchufada en la toma de corriente.
2. El ojo receptor del mando no está tapado.
3. El mando apunta correctamente hacia el ojo receptor que está localizado detrás de la pared.
4. El mando se está usando suficientemente cerca del expositor (aproximadamente 5 metros).
5. Si la luz del mando todavía se enciende cuando se utiliza, la batería o el mando pueden necesitar ser reemplazados.
6. Si oye una señal de sonido de alarma al usar el mando a distancia, hay un corto circuito en el sistema. Verifique que los cables no estén dañados.
7. Si oye una señal de sonido corta y baja al usar el mando, la columna podría haber olvidado el código, vuelva a resetear su receptor y añada un código a su mando a distancia (ver P 17).

Si ninguno de los puntos mencionados le resuelven el problema, contacte con un agente técnico de Top Vision.

B: Una o varias de las columnas no funcionan:
Verifique lo siguiente:
1. Verifique si cada cable está enchufado correctamente a la columna (ver esquema D).
2. Intente poner el enchufe en una columna que no funciona para ver si el problema está en el enchufe.
3. Verifique si cada cable está conectado correctamente al mando, que está localizado detrás de la pared (ver esquema E). Intente poner el enchufe en una toma de corriente que esté conectada a una columna que funcione para ver si el problema está en el enchufe.

Si ninguno de los puntos mencionados le resuelven el problema, contacte con un agente técnico de Top Vision.

C: Una o varias de las columnas no cierran correctamente:
Verifique los siguientes puntos:
1. Los ganchos de seguridad que deben penetrar en el soporte puente no están bloqueados de ninguna manera.
2. Por razones de seguridad, la columna no se cierra por el motor pero se baja automáticamente por la gravedad. Puede ocurrir que el mecanismo se bloquee con más fuerza que gravedad. Intente presionar hacia abajo los ganchos que quedan abiertos. Ahora vuelva a abrir la unidad con el mando.
3. Verifique si los soportes están montados correctamente en las columnas (ver esquema F).

Si ninguno de los puntos mencionados le resuelven el problema, contacte con un agente técnico de Top Vision.

D: El mando funciona mal
Verifique lo siguiente:
1. Que el mando se esté utilizando lo suficientemente cerca del expositor (aproximadamente 5 m).
2. Si la luz del mando todavía se enciende cuando se usa. La batería o el mando pueden necesitar ser cambiados.

Si ninguno de los puntos mencionados le solucionan el problema, contacte con un agente técnico de Top Vision.

Sketch D

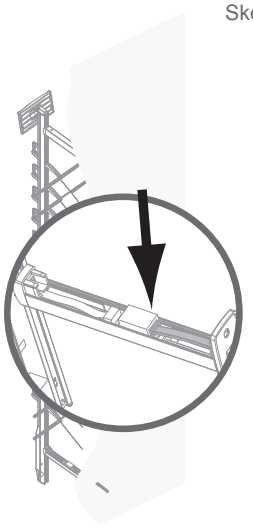

Sketch E

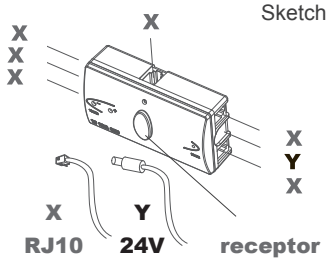

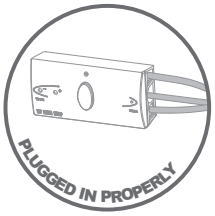

Garantía:
Su expositor de Top Vision tiene garantía durante un periodo de doce meses desde la fecha de su compra bajo condiciones generales.
La garantía internacional de Top Vision cubre el material y los defectos de fabricación.

La garantía no cubre:
1. Las pilas del mando
2. Daños causados por un uso inapropiado
3. Posibles daños a consecuencia de, por ejemplo: defectos, uso, uso inapropiado o no funcionamiento del expositor.

En caso de defectos que estén cubiertos por la garantía, su expositor Top Vision o las partes que no funcionen serán reemplazadas sin cargo.
La garantía que permite el cambio de la barra o de sus piezas caduca 24 meses después de su compra. Cualquier reclamación adicional a Top Vision Group B.V. Ej.: compensación por daños, anulación del contrato o reingreso del dinero de la compra están excluidos. Su distribuidor es responsable de cualquier otra garantía.

La garantía es nula si no es aplicada por agentes de Top Vision o representantes legales. Si requieren mano de obra dentro de la garantía contacte con agentes de Top Vision o con los representantes legales que encontrará en la siguiente lista. La garantía mencionada no afecta a los derechos que el comprador pueda tener.

Para las direcciones de los agentes de Top Vision mirar el reverso de este manual.

OUVERTURE ET FERMETURE

Pour ouvrir ou fermer les colonnes, visez avec votre télécommande le récepteur électronique et pressez le bouton. Les diodes lumineuses des colonnes vont s'allumer et les colonnes vont émettre un court signal sonore.

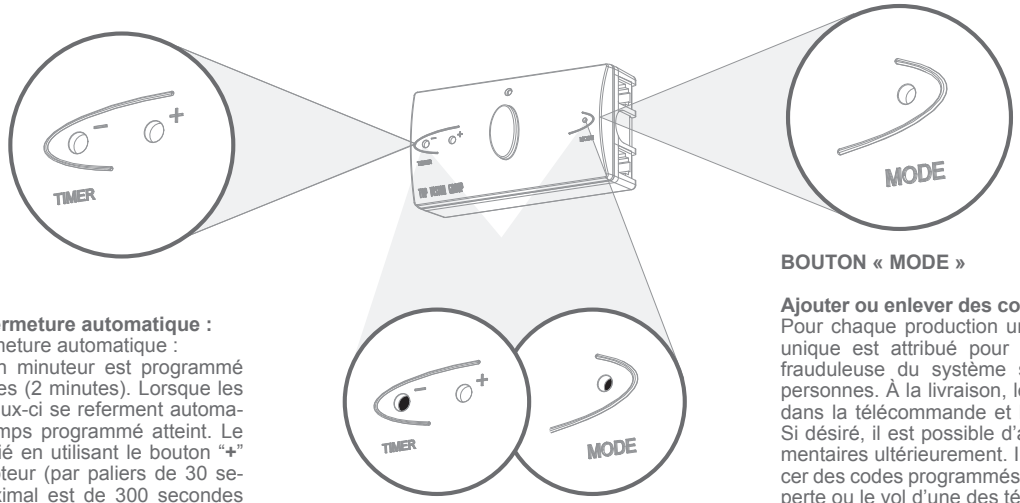

BOUTON « TIMER »

La fonction minuteur, fermeture automatique :
La fonction minuteur, fermeture automatique :
À la livraison, la fonction minuteur est programmé par défaut à 120 secondes (2 minutes). Lorsque les crochets sont ouverts, ceux-ci se referment automatiquement une fois le temps programmé atteint. Le minuteur peut être modifié en utilisant le bouton "**+**" et le bouton "**-**" du récepteur (par paliers de 30 secondes). L'intervalle maximal est de 300 secondes (5 minutes). Le minimum (0 secondes) désactive le minuteur. Le niveau maximum ou minimum peut être atteint aisément en appuyant de façon continu sur le bouton "**-**" ou "**+**".

Fonction minuteur confort :
Juste avant la fermeture automatique, la diode verte du récepteur va clignoter et on entendra un triple signal sonore. Si vous souhaitez continuer votre argumentaire de vente et garder la (ou les) colonne(s) ouverte(s), une poussée sur le bouton de la télécommande prolongera le délai du minuteur à 5 minutes. Une seconde poussée du bouton de la télécommande pendant cette extension de 5 minutes fermera la (ou les) colonne(s) de nouveau. Votre argumentaire de vente ne sera pas perturbé, mais la sécurité de vos lunettes restera garanti. Pendant le délai du minuteur, il vous sera toujours possible de refermer la (ou les) colonne(s) en utilisant la télécommande.

BOUTONS « MODE » ET « TIMER »

Instructions de réinitialisation :
Appuyez sur le bouton "**mode**" et le bouton "**-**" simultanément durant 5 secondes, afin d'effacer toutes les télécommandes programmées.
Trois signaux sonores se feront entendre. La diode lumineuse restera allumé durant la procédure d'effacement, suivi par un long signal sonore confirmant que toute l'unité a été réinitialisée.

Suppression d'un code :
Si vous souhaitez supprimer tous les codes de télécommande, ou réinitialiser, suivez les instructions suivantes. Appuyez sur les boutons "**mode**" et "**-**" simultanément pendant des 5 secondes, afin d'effacer toutes les télécommandes programmées. Trois signaux sonores se feront entendre. La diode lumineuse restera allumé durant la procédure d'effacement, suivi par un long signal sonore confirmant que tous les codes de télécommande ont été réinitialisés. Vous pouvez ajouter de nouveaux codes en suivant la procédure sus-énoncée.

BOUTON « MODE »

Ajouter ou enlever des codes de télécommandes :
Pour chaque production un code de télécommande unique est attribué pour empêcher une utilisation frauduleuse du système sécurisé par des tierces personnes. À la livraison, le code est préprogrammé dans la télécommande et le récepteur électronique. Si désiré, il est possible d'ajouter des codes supplémentaires ultérieurement. Il est aussi possible d'effacer des codes programmés, par exemple en cas de la perte ou le vol d'une des télécommandes

Ajout d'un nouveau code :
Pour ajouter des codes, pressez le bouton "**mode**" pendant 3 secondes. Un long signal sonore se fera entendre et la diode verte s'allumera. Alors, pointez la nouvelle télécommande vers le récepteur électronique, un par un et appuyez sur le bouton de la télécommande. La télécommande est acceptée si vous entendez un signal sonore court. On entendra un signal sonore double si c'est une télécommande existante.

Quittez le mode programmation en appuyant brièvement sur le bouton "**mode**". Trois signaux sonores courts se feront entendre et la diode lumineuse s'éteindra. Quand aucune action de programmation n'est exécutée durant plus de 60 secondes, le mode de programmation s'éteind automatiquement.

Eteindre/allumer le son :
Pour éteindre ou allumer le son, pressez le bouton "**mode**" pendant 3 secondes. Un signal sonore long se fera entendre et la diode lumineuse verte s'allumera. Ensuite, pressez le bouton "**-**" pour éteindre le son. La lumière va clignoter alors trois fois. Pressez le bouton "**+**" le bouton pour allumer le son à nouveau. Trois signaux sonores vont être émis. Quittez le mode programmation en suivant la procédure mentionnée ci-dessus.

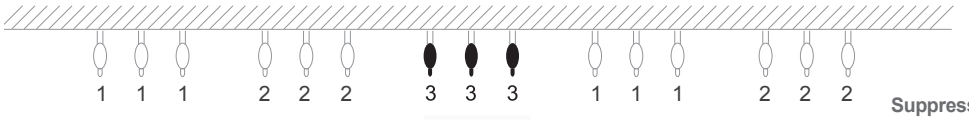

Création de groupes de colonnes :
Si vous souhaitez que les colonnes s'ouvrent dans des groupes pré choisis vous pouvez programmer chaque colonne en l'affiliant aux groupes 1, 2 ou 3.

Pour programmer un récepteur dans un groupe spécifique, appuyez sur le bouton "mode" incorporé sur le récepteur pendant 3 secondes.

Confirmation par un long signal sonore et le voyant vert qui s'allume. Alors, pointez la télécommande vers le récepteur électronique et tapez le numéro de groupe désiré sur la télécommande. Toutes les colonnes qui sont connectées à ce récepteur spécifique sont maintenant affiliées au groupe désiré. Le récepteur confirme l'affiliation au groupe par un signal sonore court. S'il s'agit d'une télécommande existante, un double signal sonore retentira.

Quittez le mode programmation en appuyant brièvement sur le bouton "**mode**". Confirmation par trois signaux sonores courts et le voyant lumineux éteint. Quand aucune action de programmation n'est exécutée durant plus de 60 secondes, le mode de programmation se ferme automatiquement.

Ouvrir toutes les colonnes
Fermer toutes les colonnes

Ouvrir toutes les colonnes du groupe 1
Ouvrir toutes les colonnes du groupe 2
Ouvrir toutes les colonnes du groupe 3

Suppression de groupes :

Si vous voulez enlever un groupe, vous devrez supprimer tous les codes. Pour cela il vous suffit de suivre les instructions suivantes.

Appuyez sur les boutons "mode" et "-" simultanément pendant 5 secondes, afin d'effacer toutes les télécommandes programmées. Confirmation par 3 signaux sonores.La lumière reste allumée pendant l'effacement, suivi par un long signal sonore qui confirme que tous les codes ont bien été effacés.
Vous pouvez ajouter de nouveaux codes en suivant la procédure « d'ajout de codes » ou « de création de groupes »

Paramètres d'usine :

Minuteur : 120 secondes
Son : activé
Groupe : Aucun groupe préprogrammé

INDICATIONS A SUIVRE AVANT DE CONTACTER VOTRE AGENCE TOP VISION

En cas de mauvais fonctionnement de votre colonne Mino Automatique, de nombreux problèmes peuvent être résolus par vous-même. Prenez le temps de consulter la liste ci-dessous, elle vous permettra d'économiser du temps et de l'argent.

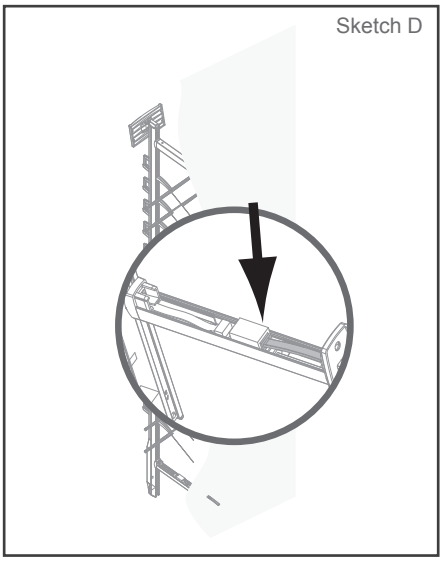

A: Nessun espositore funziona
Contrôlez les points suivants :
1. Vérifiez que l'unité soit bien branchée
2. Vérifiez que le récepteur électronique n'est pas caché de quelque manière que ce soit
3. Vérifiez que la distance entre la télécommande et le récepteur ne soit pas supérieure à 3 mètres
4. Vérifiez que la diode lumineuse de la télécommande s'allume bien lors de l'utilisation.
   Si ce n'est pas le cas : les piles ou la télécommande doivent être remplacées
5. Si vous entendez un son d'alarme lors de l'utilisation de la télécommande, cela signifie un court-circuit dans le système. Vérifiez que les câbles ne sont pas endommagés.
6. Si vous entendez un signal sonore d'alarme en utilisant la télécommande, il y a un risque de court-circuit dans le système. Vérifiez que les fils ne soient pas endommagés!
7. Si vous entendez un signal sonore bas en utilisant la télécommande, la colonne pourrait ne pas reconnaître le code, réinitialisez votre récepteur et ajouter votre code de télécommande (P.23)

Si aucun des points ci-dessus ne permet de résoudre votre problème, contactez l'un de nos agents.

B: Une ou plusieurs colonnes ne fonctionnent pas
Contrôlez les points suivants :
1. Vérifiez que chaque câble soit bien branché sur chaque colonne

Si aucun des points ci-dessus ne permet de résoudre votre problème, contactez l'un de nos agents.

C: Une ou plusieurs colonnes ne se ferment pas correctement
Contrôlez les points suivants :
1. Vérifiez que les crochets ne soient pas bloqués par un élément externe

Si aucun des points ci-dessus ne permet de résoudre votre problème, contactez l'un de nos agents.

D: La télécommande fonctionne mal
Contrôlez les points suivants :
1. Vérifiez que la distance entre la télécommande et le récepteur ne soit pas supérieure à 3 mètres
2. Vérifiez que la diode lumineuse de la télécommande s'allume bien lors de l'utilisation.
   Si ce n'est pas le cas : les piles ou la télécommande doivent être remplacées
3. Vérifiez que le récepteur électronique n'est pas caché de quelque manière que ce soit

Si aucun des points ci-dessus ne permet de résoudre votre problème, contactez l'un de nos agents.

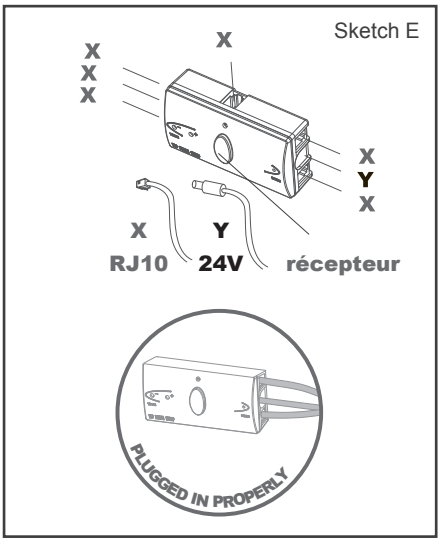

Garantie :
Votre présentoir Top Vision est garanti par Top Vision B.V. pour une période de vingt-quatre (24) mois à partir de la date d'achat selon les termes de nos conditions générales. La garantie internationale Top Vision couvre tous défauts matériels ou défauts de fabrication.

La garantie fabricant ne couvre pas :
1. Les piles de la télécommande
2. Dégâts causés par maniement ou montage incorrect.
3. Dégâts importants résultant par exemple d'utilisation incorrecte ou non fonctionnement du présentoir

En cas de défauts couvert par la garantie, votre présentoir Top Vision ou les pièces ne fonctionnant pas seront remplacés gratuitement. La garantie couvrant les présentoirs ou les pièces détachées remplacés est d'une durée de vingt-quatre (24) mois à partir de la date d'acquisition des présentoirs et pièces remplacés.

Toutes réclamations effectuées auprès de Top Vision B.V. telles que compensation suite à un dommage, annulation du contrat de vente ou remboursement sur le prix d'achat sont exclus. Seul votre distributeur peut prendre la responsabilité pour toute autre garantie. La garantie sera considéré comme nulle et non avenue dans le cas de maintenance ou de réparation effectuées par une tierce personne non-mandaté par Top Vision Group B.V. ou l'un de ses représentants. Pour toute demande d'intervention dans le cadre de la garantie, veuillez contacter votre distributeur Top Vision ou l'un de nos distributeurs affiliés (voir notre site www.topvisiongroup.com). La garantie fabricant ci-dessus n'affecte en rien les droits de l'acheteur ni les droits conformes aux statuts auxquels l'acheteur peut se référer.

Pour les coordonnées des distributeurs Top Vision, reportez-vous au verso de ce manuel.

OPENEN EN SLUITEN:

Richt de afstandsbediening op de kolom en druk op de knop om het systeem te openen. De kolom bevestigt ontvangst met een kort geluidsignaal en een rode LED.

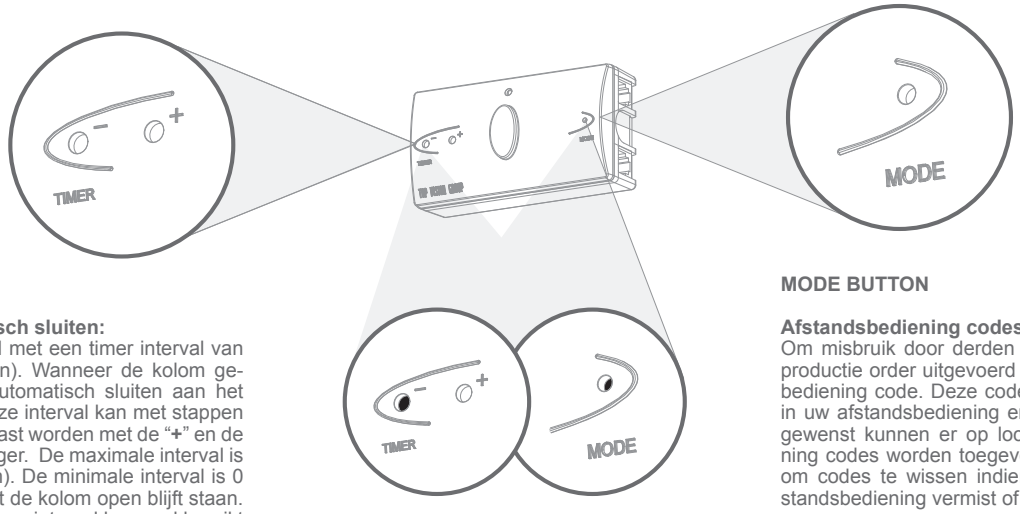

TIMER KNOP

Timer functie, automatisch sluiten:
Uw kolom wordt geleverd met een timer interval van 120 seconden (2 minuten). Wanneer de kolom geopend wordt zal deze automatisch sluiten aan het einde van de interval. Deze interval kan met stappen van 30 seconden aangepast worden met de "**+**" en de "**-**" knoppen op de ontvanger. De maximale interval is 300 seconden (5 minuten). De minimale interval is 0 seconden, dit houdt in dat de kolom open blijft staan. Deze maximum of minumum interval kan snel bereikt worden door de "**+**" of de "**-**" knop voor een langere periode ingedrukt te houden.

Het comfort van de timer functie:
Net voordat de kolom automatisch zal sluiten, geeft de kolom een drievoudig geluidsignaal en een groende LED. Indien gewenst, kan de interval verlengd worden met een periode van 5 minuten door een druk op de afstandsbediening. Een tweede druk op de afstandsbediening tijdens deze periode van 5 minuten zal de kolom weer doen sluiten. Het verkoopprocces wordt hierdoor niet verstoord en de beveiliging blijft maximaal gewaarborgd. Tijdens de interval is het altijd mogelijk om de kolom te sluiten door de afstandsbediening te gebruiken.

MODE KNOP en TIMER KNOP

Reset instructies:
Indien u zowel de "**mode**" als de "**-**" knop tegelijkertijd indrukt voor een periode van 5 seconden, worden alle bekende afstandsbediening codes gewist. De ontvanger zal dit bevestigen door een drievoudig geluids signaal. De led blijft branden tjidens het wissen, totdat een lang geluidsignaal aangeeft dat de unit gereset is.

Afstandsbediening codes verwijderen:
Indien u zowel de ""**mode**" als de "**-**" knop tegelijkertijd indrukt voor een periode van 5 seconden, worden alle bekende afstandsbediening codes gewist. De ontvanger zal dit bevestigen door een drievoudig geluids signaal. De led blijft branden tjidens het wissen, totdat een lang geluidsignaal aangeeft dat de unit gereset is. U kunt nu nieuwe afstandsbediening codes toevoegen met de "**mode**" knop.

MODE BUTTON

Afstandsbediening codes toevoegen:
Om misbruik door derden te voorkomen wordt elke productie order uitgevoerd met een unieke afstandsbediening code. Deze code is voorgeprogrammeerd in uw afstandsbediening en in uw ontvanger. Indien gewenst kunnen er op locatie extra afstandsbediening codes worden toegevoegd. Het is ook mogelijk om codes te wissen indien er bijvoorbeeld een afstandsbediening vermist of gestolen mocht worden.

Afstandsbediening codes toevoegen:
U kunt eenvoudig extra afstandsbediening codes toe voegen aan uw systeem door de "**mode**" knop voor een periode van 3 seconden in te drukken. De ontvanger zal dit bevestigen door een lang geluids signaal en een groene LED. Daarna richt u de nieuwe afstandsbediening op uw ontvanger en drukt u één keer op de knop. Een kort geluidsignaal bevestigt dat de nieuwe code is toegekend aan de ontvanger. Een dubbel geluidsignaal betekent dat de code al reeds bekend was bij de ontvanger.
Verlaat de programmeer modus door de "**mode**" knop kort in te drukken. Drie korte geluidsignalen en het uitgaan van de LED bevestigen dat u de programmeer modus heeft uitgeschakeld. Indien u langer dan 60 seconden niet actief bent in de programmeer modus schakelt deze automatisch uit.

Schakel het geluid aan/uit:
U kunt het geluid signaal aan- of uitschakelen door de "**mode**" knop in gedrukt te houden voor een periode van 3 seconden. De ontvanger bevestigt dit door een lang geluidsignaal en een groene LED. Druk daarna op de "**-**" knop om het geluid uit te schakelen, dit wordt bevestigt door 3 LED signalen. Indien u de "**+**" knop indrukt, zet u het geluid weer aan, dit wordt bevestigt door 3 geluidsignalen. **Verlaat de programmeer modus** zoals hierboven vermeld staat.

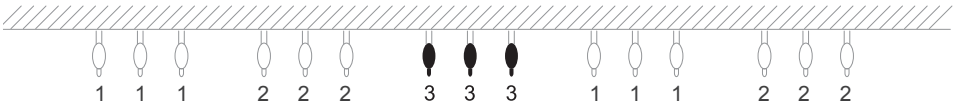

Kolommen groeperen:
Indien u kolommen in groepen wilt onderverdelen waardoor deze gezamenlijk als een groep openen kunt u dat doen door ze in groep 1, 2 of 3 te programeren.

Om een ontvanger in een bepaalde groep te programeren, drukt u de "**mode**" knop in voor 3 seconden. De ontvanger zal dit bevestigen door een lang geluidsignaal en een groene LED. Richt de afstandsbediening nu op ontvanger en druk op de gewenste groep knop (1, 2 of 3). Alle kolommen die verbonden zijn met deze ontvanger staan nu in de geprogrammeerde groep. De ontvanger heeft de groep geaccepteerd wanneer u een kort geluidsignaal hoort. Een dubbel geluidsignaal betekend dat de ontvanger al in deze groep geprogrammeerd was. **Verlaat de programmeer modus** door de "**mode**" knop kort in te drukken. Drie korte geluidsignalen en het uitgaan van de LED bevestigen dat u de programmeer modus heeft uitgeschakeld. Indien u langer dan 60 seconden niet actief bent in de programmeer modus schakelt deze automatisch uit.

Open alle kolommen
Sluit alle kolommen

Open kolommen in groep 1
Open kolommen in groep 2
Open kolommen in groep 3

Groepen verwijderen:
Indien u een groep wilt verwijderen, dient u alle codes te verwijderen. Indien u zowel de "**mode**" als de "**-**" knop tegelijkertijd indrukt voor een periode van 5 seconden, worden alle bekende afstandsbediening codes gewist. De kolom zal dit bevestigen door een drievoudig geluids signaal. De led blijft branden tjidens het wissen, totdat een lang geluidsignaal aangeeft dat de unit gereset is. U kunt nu nieuwe afstandsbediening codes toevoegen of groepen creeeren.

Fabrieksinstellingen:

Timer:	120 seconden
Geluid:	Aan
Groep:	Kolommen zijn niet gegroepeerd

EENVOUDIGE OPLOSSINGEN VOORDAT U EEN SERVICE MONTEUR RAADPLEEGT:

Indien u problemen ondervindt met een Top Vision product, zijn er een aantal eenvoudige handelingen die u zelf eerst kunt uitvoeren voordat u een service monteur hoeft te raadplegen.

A: **Geen enkele kolom werkt:**
Controleer het volgende:

1. Zit de stekker in het stopcontact?
2. Ligt er iets voor de infrarood ontvanger?
3. Richt u de afstandsbediening wel op de infra-rood ontvanger?
4. Wordt de afstandsbediening wel binnen 3 meter van de ontvanger gebruikt?
5. Werkt de LED van de afstandsbediening nog wel, indien u deze gebruikt? Indien dit niet het geval is dient u de batterij te vervangen.
6. Indien u een alarm signaal hoort wanneer u de afstandsbediening gebruikt, dan is er kortsluiting in het systeem. Controleer of de kabels niet beschadigd zijn!
7. De ontvanger kan de code van de afstandsbediening verloren zijn. Reset de ontvanger en voeg de code van de afstandsbediening opnieuw toe (zie pagina 35).

Als bovenstaande punten geen oplossing bieden, dient u contact op te nemen met een Top Vision agent.

B: **Een of meerdere kolommen werken niet:**
Controleer het volgende:

1. Controleer of alle kabels goed gemonteerd zijn (zie schets D).

Als bovenstaande punten geen oplossing bieden, dient u contact op te nemen met een Top Vision agent.

C: **Een of enkele kolommen sluiten niet volledig:**
Controleer het volgende:

1. Controleer of de beveiligingshaken die in de neusbrugsteunen horen te verzinken, niet geblokkeerd worden door een bril of iets dergelijks.

Als bovenstaande punten geen oplossing bieden, dient u contact op te nemen met een Top Vision agent.

D: **De afstandsbediening werkt niet naar behoren:**
Controleer het volgende:

1. Wordt de afstandsbediening wel binnen 3 meter van de ontvanger gebruikt?
2. Werkt de LED van de afstandsbediening nog wel, indien u deze gebruikt? Indien dit niet het geval is dient u de batterij te vervangen.
3. Ligt er iets voor de infrarood ontvanger?

Als bovenstaande punten geen oplossing bieden, dient u contact op te nemen met een Top Vision agent.

Schets D

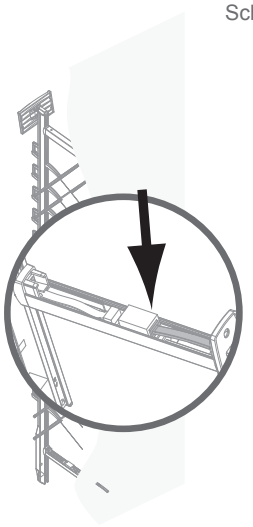

Schets E

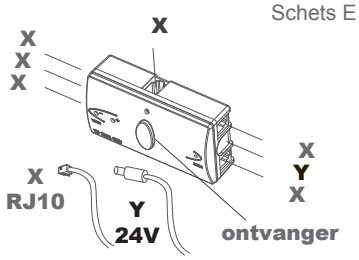

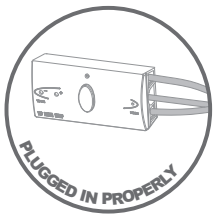

Garantie:

Top Vision Group geeft een garantie van 24 maanden op uw “beveiligde bril presentatie” vanaf de aankoopdatum zoals vermeld in de algemene voorwaarden. De Top Vision garantie is van toepassing op defecte onderelen en fabricagefouten.

De garantie geldt niet voor:
1. De batterij van de afstandsbediening
2. Schade door onzorgvuldig handelen of assembleren.
3. Eventuele gevolgschade ontstaan door een defect zoals; gebruik, onjuist gebruik of het niet functioneren van de “beveiligde bril presentatie”.

Indien u een defect heeft wat onder de garantie valt, zal uw “beveiligde bril presentatie” of het defecte onderdeel kosteloos vervangen. De garantie op de vervangen display of display onderdelen verloopt 24 maanden na de aankoopsdatum van de vervangen display of display onderdelen. Alle overige claims tegen Top Vision Group BV zoals compensatie voor schade, terugtrekking uit de koopovereenkomst of teruggave van de aankoopprijs zijn uitgesloten. Uw dealer draagt als enige verantwoordelijk voor alle andere garanties. De garantie is nietig in geval van onderhoud of reparatie van het display door een persoon niet naar behoren gemachtigd door Top Vision Group BV of haar vertegenwoordigers. In het geval van een defect, neem dan contact op met uw officiële Top Vision dealer of een van onze geautoriseerde distributeurs zoals vermeld op www.topvisiongroup.com. De bovengenoemde verleende garantie heeft geen invloed op het recht van de koper tegen de verkoper, noch enige andere statutaire rechten welke de koper kan hebben.

Zie de achterkant van deze handleiding voor de contact gegevens van erkende Top Vision dealers of bezoek www.topvisiongroup.com

TOP VISION INSTORE

Head office - The Netherlands
Top Vision Group B.V.
Waarderweg 56-58
2031 BP Haarlem
The Netherlands

Tel: +31 23 517 66 77
Fax:+31 23 531 02 41
info@topvisiongroup.com
www.topvisiongroup.com

Australia
Saata PTY LTD
2 Lobelia Drive
WA 6070 Darlington
Australia

Tel: +61 89 299 71 00
Fax: +61 89 299 71 00
saata1@bigpound.com

België
Shop Concept
Oeyvaersbosch 11
2630 Aartselaar
België

Tel: +32 3 877 56 86
shopconcept@scarlet.be

Canada
COFIDEC INC.
95 Somerset
Baie d'Urfé QC
H9X 2W3 Canada

Tel.: +1 514 457 6680
Fax: +1 514 547 7368
info@spaceline-cables.com

Danmark
TopVision Group DK
Bellisvej 14
DK-8500 Grenaa
Danmark

Tel.: +45 863 00 800
info@topvisiongroup.dk

Deutschland
Top Vision Deutschland
Schönbornstrasse 1a
D-54295 Trier
Deutschland

Tel: +49 651 99 53 605
Fax: +49 651 99 53 629
info@topvisiongroup.de
www.topvisiongroup.de

España
Creaciones RTC, S.A.
Complementos para óptica
Aulestia i Pijoan, 14
08012 Barcelona, España

Tel.: +34 93 237 74 76
Fax: +34 93 415 13 13
info@rtc-optica.com

France
Top Vision Group France
48 rue Montmartre
75002 Paris
France

Tel: +33 1 43 44 76 11
Fax: +33 1 43 45 81 40
info@topvisiongroup.fr
www.topvisiongroup.fr

Italia
Top Solutions S.r.l.
Via P.Giuliani 95
21047 Saronno VA
Italia

Tel: +39 02 99768769
Cell: +39 333 3784464
info@top-solutions.it

Österreich
ShopCrea
Kremsmüllerstraße 9
A-4641 Steinhaus bei Wels
Österreich

Tel: +43 7242 63375
Fax: +43 7242 63375-9
office@shopcrea.com

South Africa
Ebony Optical
Cascades Business Park
Pietermaritzburg 3203
Cascades - South Africa

Tel.: + 27 33 347 0550
Fax: +27 33 347 0551
sales@ebonyoptical.com
www.ebonyoptical.com

Suomi
Velikuusamo Oy
Sauvapolku 5
95600 Ylitornio
Suomi

Tel: +358 40 58 64 951
Fax: +358 16 57 42 07
office@velikuusamo.fi

United Kingdom
Top Vision UK
Vision House - Gatehouse Lane
Framfield E. Sussex
TN22 5RS England

Tel: +44 1825 89 1163
Fax: +44 870 840 2379
uk@topvisiongroup.com
www.topvisiongroup.com

United States of America
Ennco Display Systems, Inc.
6975 176th Ave NE - Suite 350
Redmond, WA 98052
United States of America

Tel: (425) 883-1650
Toll free: (800) 833-6626
accounting@ennco.com
www.ennco.com

Venezuela
Optica Caroni , C.A.
Calle Santa Clara
Edificio Bertonlini Piso #2
Boleita Norte, Caracas
Venezuela

Tel : +58 212 2384233
info@opticacaroni.com

Concept & Design top vision studio **Photografie** tim stet **Text & translations** direct project, top vision group

© 2013 **top vision group** all rights reserverd. All specifications and prices are subject to change without notice.

Project Manual-MCT-2013-01